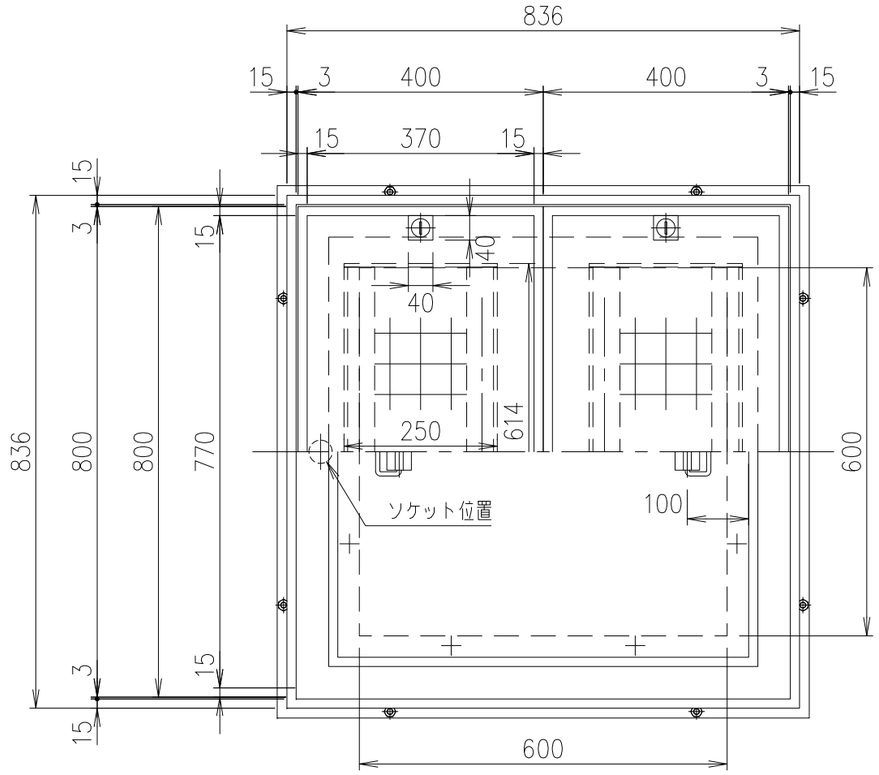

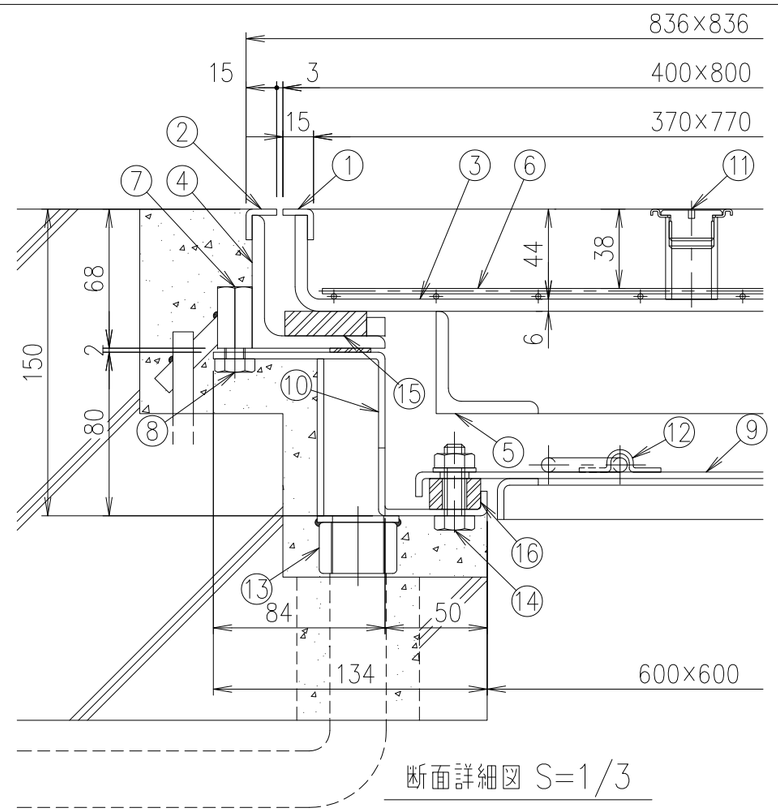

断面詳細図 S=1/3

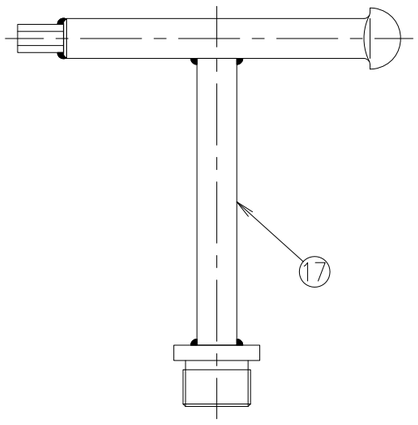

ハンドル（MF−44） S=1/2

計算重量　上蓋：約28kg/枚
下蓋：約15kg
受枠（一式）：約41kg

項番	名称	材質	個数	kg/個	記事
17	専用ハンドル	SS400			MF−44　電気亜鉛めっき
16	パッキン	クロロプレン			−
15	クッション	クロロプレン			−
14	固定ボルト	SUS304			−
13	排水ソケット	SUS304			25A管用平行ねじ
12	下蓋取手	SUS304			−
11	上蓋取手	SUS304			−
10	下枠	SEHC			タールエポキシ樹脂塗装2回塗
9	下蓋	SEHC			タールエポキシ樹脂塗装2回塗
8	アンカーボルト	SS400			タールエポキシ樹脂塗装2回塗
7	M10高ナット	SS400			タールエポキシ樹脂塗装2回塗
6	溶接金網	SS400			タールエポキシ樹脂塗装2回塗
5	補強材	SS400			タールエポキシ樹脂塗装2回塗
4	上枠	SS400			タールエポキシ樹脂塗装2回塗
3	上蓋	SS400			タールエポキシ樹脂塗装2回塗
2	外目地	SUS304			HL
1	内目地	SUS304			HL

記号	内容	日付	編集
親番			
図歴			

担当	製図	照査	承認	尺度	名称
	鈴木（文）	小塚	気田	1/10	DKC BH−8SW−14（T−14） □ 800
平成　年　月　日				三角法	図番
第一機材株式会社					B−E3−05120