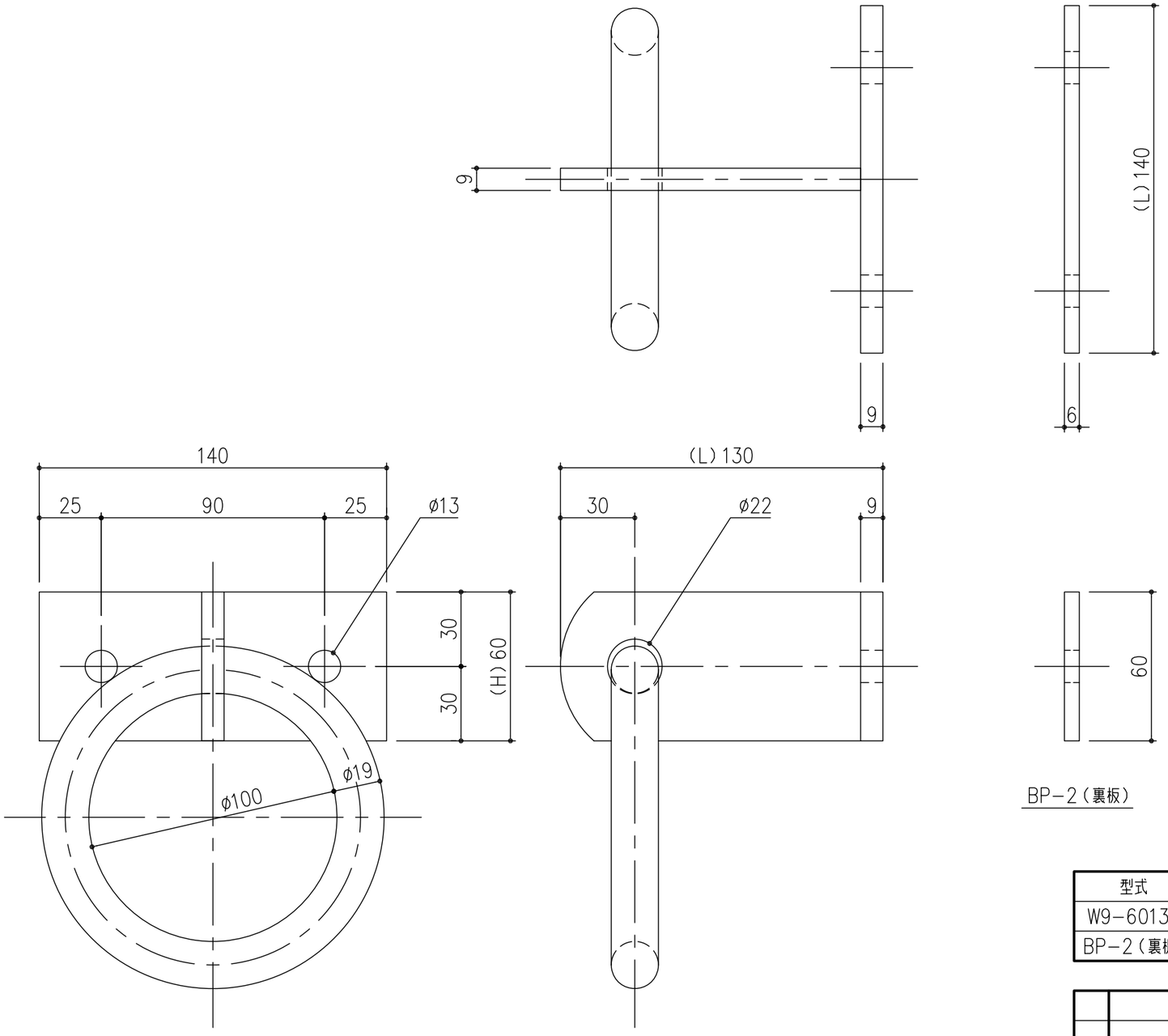

BP−2（裏板）

W9−6013S（吊環金具）

寸法表　　（単位：mm）

型式	材料寸法	(L)×(H)	質量(kg)	鉛直方向静止耐荷重
W9−6013S	FB60×9	130×60	1.7	670kgf
BP−2（裏板）	FB60×6	140×60	0.5	

項番	名称	材質	個数	kg/個	記事
	裏板	SUS304			バフ研磨
	吊環金具	SUS304			バフ研磨

記号	内容	日付	編集
親番			
図歴			

担当	製図	照査	承認
	福田	齊藤	金子

平成　年　月　日

第一機材株式会社

1/2
尺度

三角法

名称：DKC
吊環金具　T型
W9−6013S

図番：PE−E3−00206B