スレンダー側溝・バウンダリー側溝等と隣接する納まり

2016年6月28日 管理番号：TK3-1606281 製品分類：ツリーキーパー(樹木保護蓋)

第一機材株式会社
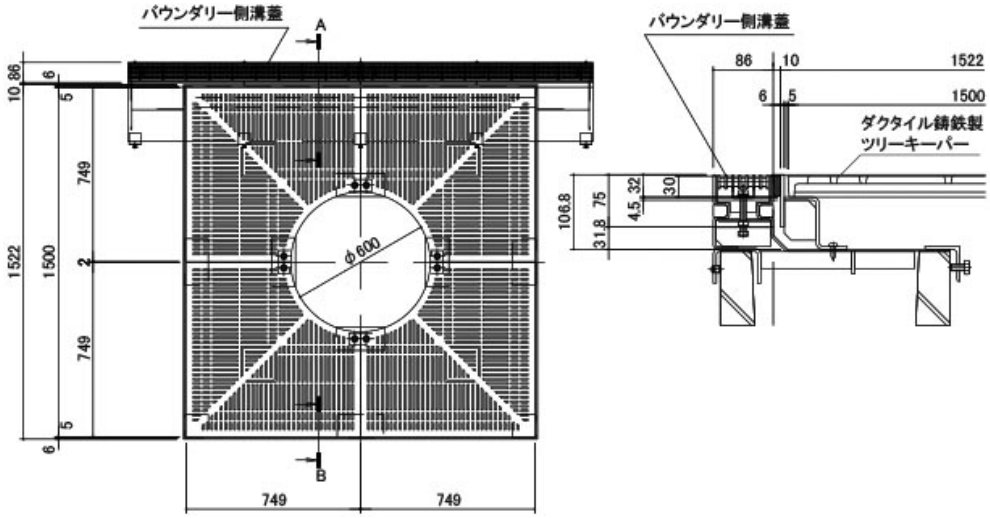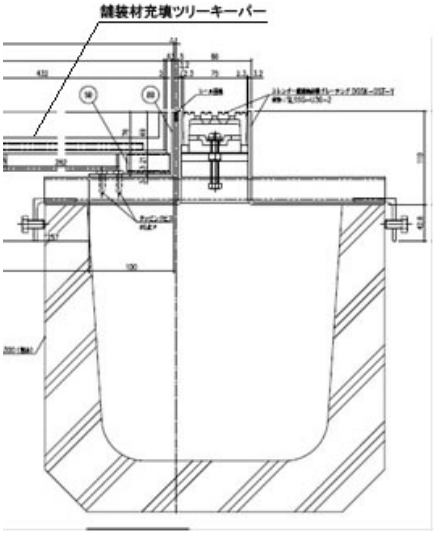
ツリーキーパーと首記側溝が隣接する際は、下記の様な納まりでツリーキーパー受枠仕様を 調整致しますので、御問合わせ下さい。