特 許 登 録 品

打込金具を付属しない一般型は末尾の〔-K〕を取った型式になります。

差し込式　ストレーナ：開閉タイプ

住戸両側から清掃可能なバルコニー用ドレイン

RS2DM-K 寸法75

バルコニー用

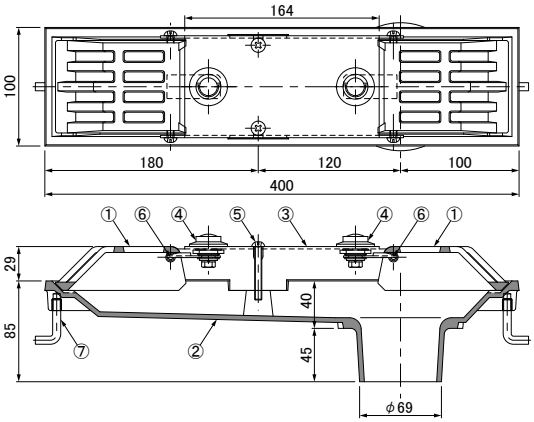

●特　長

1.たて樋排水系統は従来本数と変えずに、
各住戸側のストレーナが開閉する構造です。
各住戸からドレインの清掃が可能となり、
住戸間ドレイン清掃についてのトラブルが解消され
清潔で快適なバルコニーを演出します。
2.開閉操作時に専用工具は不要です。
3.いたずら防止用のストッパーが付いております。
4.排水溝の幅が100㎜の細みぞ用として最適です。

●部品表

No.	部　品　名	材　質	備　　考
①	ストレーナ	FC150	樹脂系塗料塗装
②	本　　体		
③	受　　枠	SUS304	H.L
④	ストッパー	―	―
⑤	小　ね　じ	SUS304	2-M6×45丸小ねじ
⑥	小　ね　じ		4-M6×16丸小ねじ
⑦	アンカー	SWRM	(AK-21)

●施工例

1-30ページ参照。

清掃時

通常時

みぞ幅100㎜用 モルタル防水用・塗膜防水用　施工例（溝躯体との干渉）

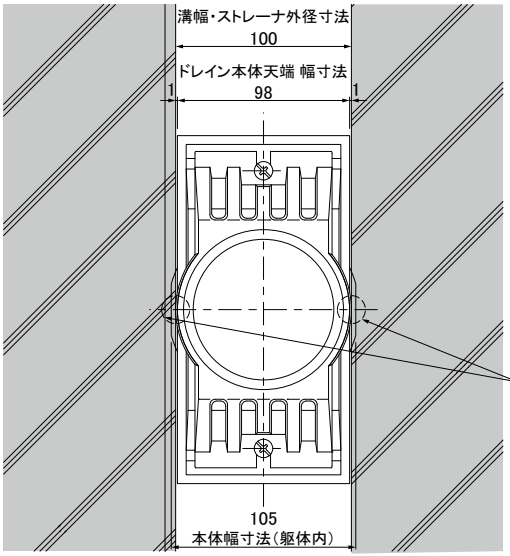

ストレーナ設置時、周囲のノロ等を取り除いて下さい。
理由：ストレーナ外径と溝幅が100㎜の為。

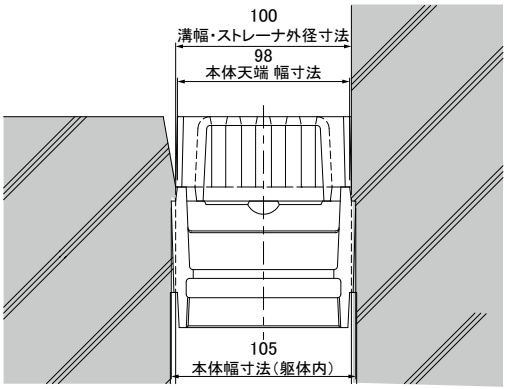

※図は参考図です。施工にあたっては現場施工図に従ってください。
※図はねじ込式・寸法75で作図しています。