RATシリーズ　ねじ込式

RATC

屋上用

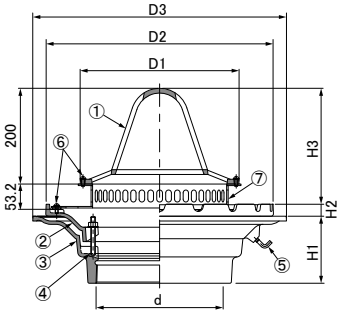

RATB

屋上用

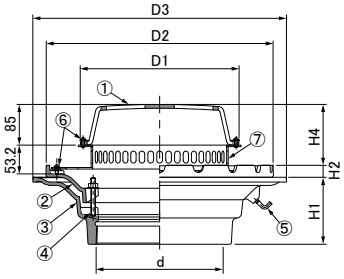

●寸法表

寸法	ねじ径 d	D1 mm	D2 mm	D3 mm	H1 mm	H2 mm	H3 mm	H4 mm	質量 kg RATC	質量 kg RATB
250	PT10	332	474	530	140	25	242	127	37.8	38.9

●特　長

1.防水層受部は防水層の貼付け面積を多くするために広くとってあります。

2.ストレーナの平面部分に開口部を設けているため集水効果がよい。

●接続口

管用テーパねじ。

●部品表

No.	部品名	材質	備考
①	ストレーナ	FC150	樹脂系塗料塗装
②	防水層押え		
③	本体		
④	押えボルト	SUS304	3-M12×75NW付
⑤	アンカーボルト	SWRM	―
⑥	小ねじ	SUS304	4-M6×16丸小ねじ
⑦	嵩上げ材	SEHC	タールエポキシ樹脂塗装 t=3.2

❖①ストレーナを除きすべて共通部品。

●標準詳細図集該当品

標準詳細図	型式	寸法
国土交通省大臣官房建築工事 5-32	RATC	250