DKC

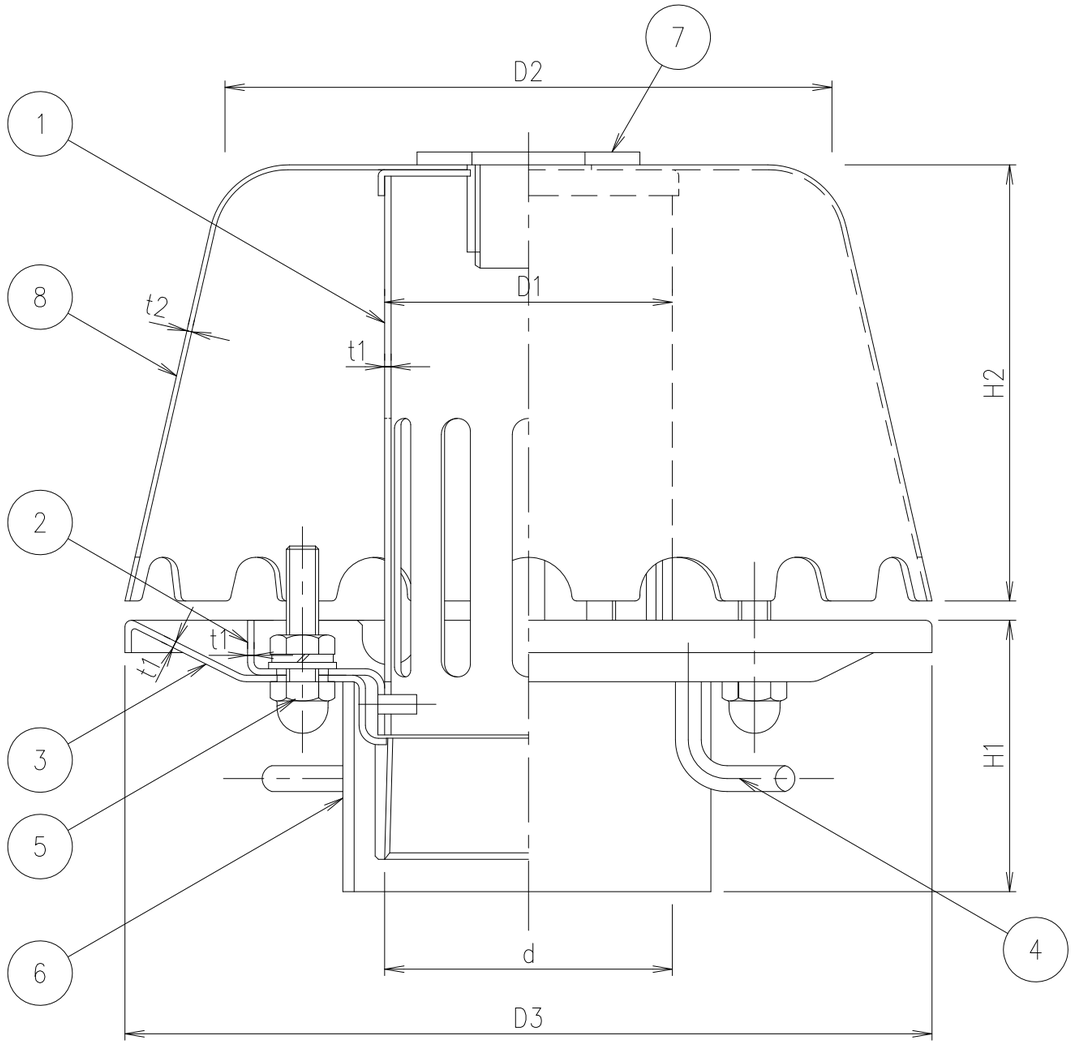

寸法	ねじ径d	D1	D2	D3	H1		H2	t1	t2
50	Rc2	89.1	188	250	63	※ 80~200	137	2.0	1.5
65	Rc2 1/2	89.1	188	250	78		137	2.0	1.5
75	Rc3	89.1	188	250	71		137	2.0	1.5
100	Rc4	114.3	245	325	71		180	2.0	1.5
125	Rc5	139.8	245	325	76		180	2.0	1.5
150	Rc6	139.8	245	325	84		180	2.0	1.5

※印はスペーサーで調節します。

項番	名称	材質	個数	kg/個	記事
8	キャップ	SUS304			バフ研磨
7	O.Kボルト	SUS304			−
6	スペーサー	塩ビ管			−
5	押えボルト	SUS304			4−M10×50
4	アンカー	SUS304			−
3	本　　体	SUS304			−
2	防水層押え	SUS304			−
1	ストレーナ	SUS304			−

総重量	計算	
	実測	

親番	
訂正	
図歴	

	製図	照査	承認
	宮戸		本木

年　月　日

第一機材株式会社

尺度

三角法

名称: 融雪用ステンレスドレイン 屋上用 S−K−N−K

図番: R−E3−9345A