DKC

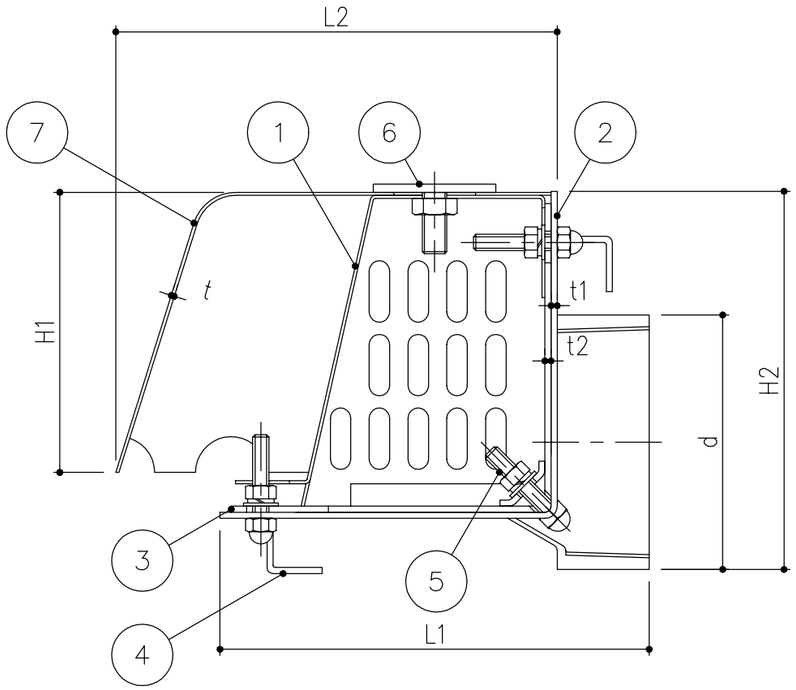

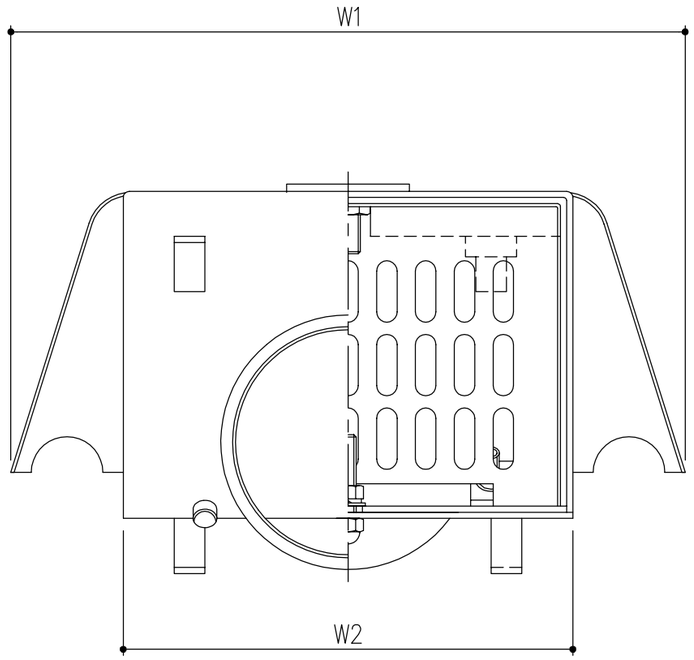

寸法	ねじ径d	H1	H2	L1	L2	W1	W2	t	t1	t2	質量（kg）
SL-L-L-S 75	Rc3	137	185	205	210	330	220	1.5	3.0	3.0	5.4
SL-L-L-S 100	Rc4										5.8

項番	名称	材質	個数	kg／個	記事
7	キャップ	SUS304			バフ研磨
6	O.Kボルト	SUS304			M12×30
5	締付ボルト	SUS304			M8 ナット・座金・ばね座金
4	アンカー	SUS304			−
3	押え皿	SUS304			−
2	本体	SUS304			−
1	ストレーナ	SUS304			−

記号	内容	日付	編集
親番			
図歴			

担当	製図	照査	承認	尺度	名称	融雪用ルーフドレイン
	鈴木（文）	丹野	新出谷	1／		シート防水用 SL-L-L-S
平成　年　月　日				三角法	図番	R-E3-00302
第一機材株式会社						