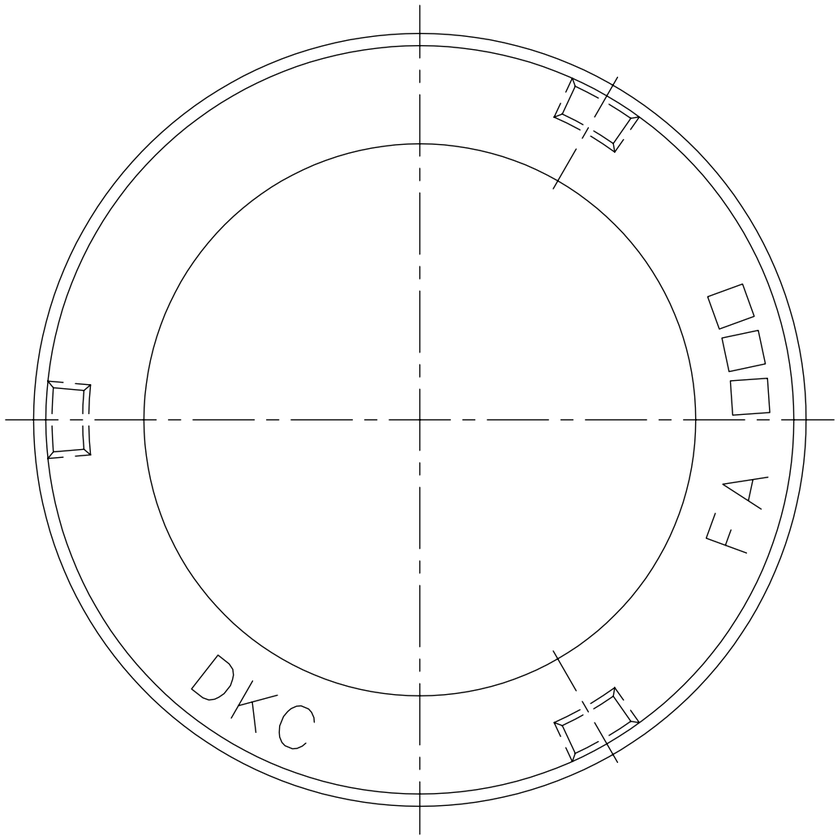

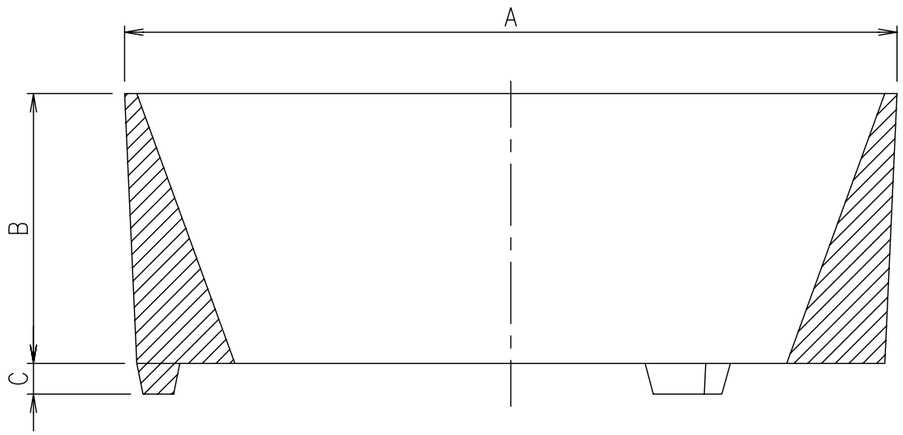

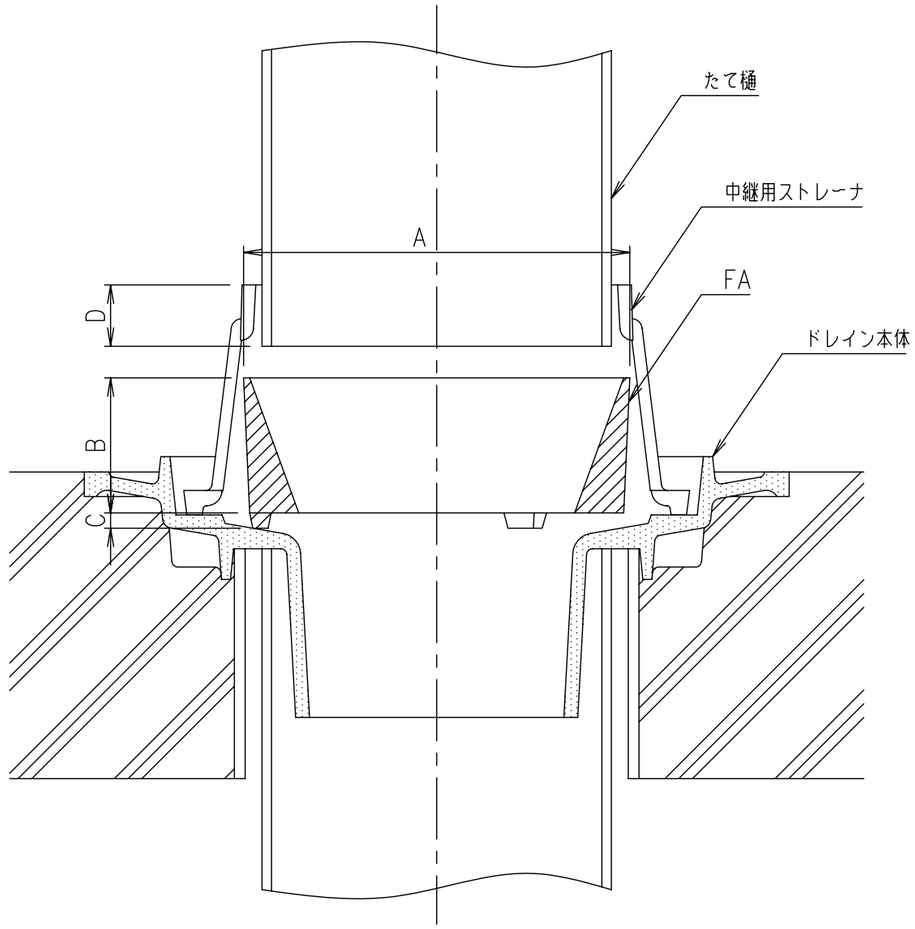

使用状態

寸法表

単位: mm

型　式	寸法	A	B	C	D	質量 kg
FA	50	76	44	5	25以下	0.6
	65	95	44	5	25以下	0.7
	75	102	44	5	25以下	0.8
	100	126	44	5	25以下	1.0
	125	158	58	5	35以下	2.3

項番	名称	材質	個数	kg/個	記事
	ファンネル金物	FC150			樹脂系塗料塗装

総重量　計算　実測

親番

訂正

製図	照査	承認	尺度
鈴木（文）	丹野	新出谷	1/1

平成　年　月　日

第一機材株式会社

三角法

名称: DKC ファンネル金物 FA

図番: R-E3-00257B