DKC

GPW−2

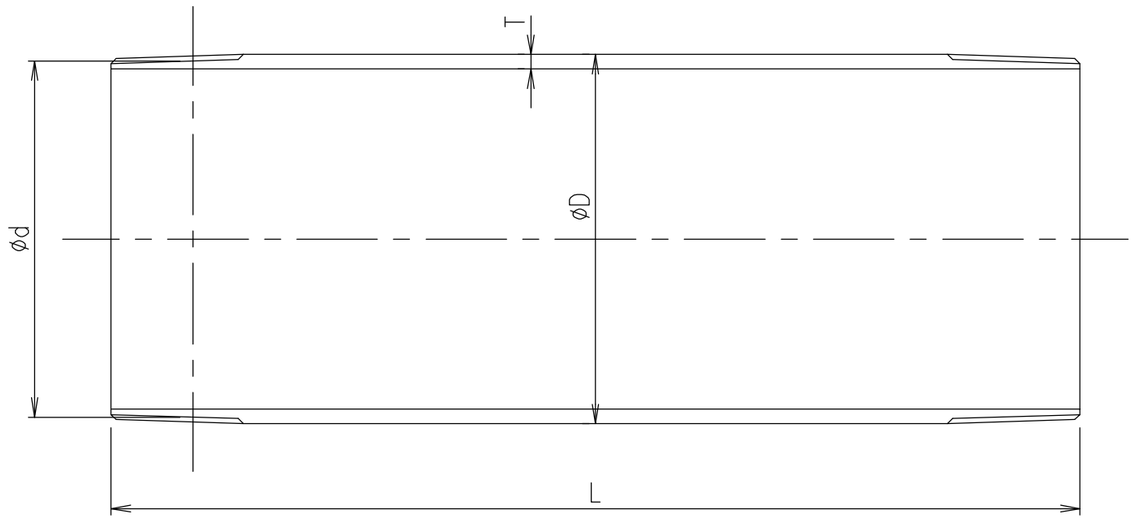

GPS−2

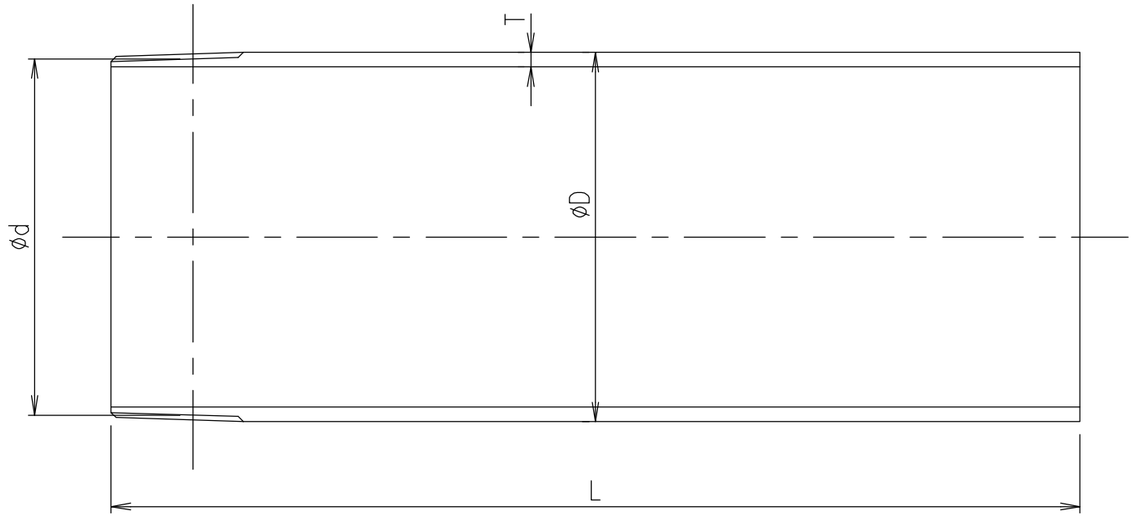

型 式	サイズ	D	T	d	L
GPS−2 GPW−2	50	60.5	3.8	R2	任意 300~500
	65	76.3	4.2	R2 ½	
	75	89.1	4.2	R3	
	100	114.3	4.5	R4	
	125	139.8	4.5	R5	
	150	165.2	5	R6	

項番	名称	材質	個数	kg／個	記事
	GPS−2，GPW−2	SGP			溶融亜鉛メッキ

記号	内容	日付	編集
親番			
図歴			

担当	製図	照査	承認	尺度	名称	DKC 鋼製直管 GPS−2，GPW−2
	野林	若山	羽賀	1／2		
平成 年 月 日						
第一機材株式会社				三角法	図番	R−E3−00760