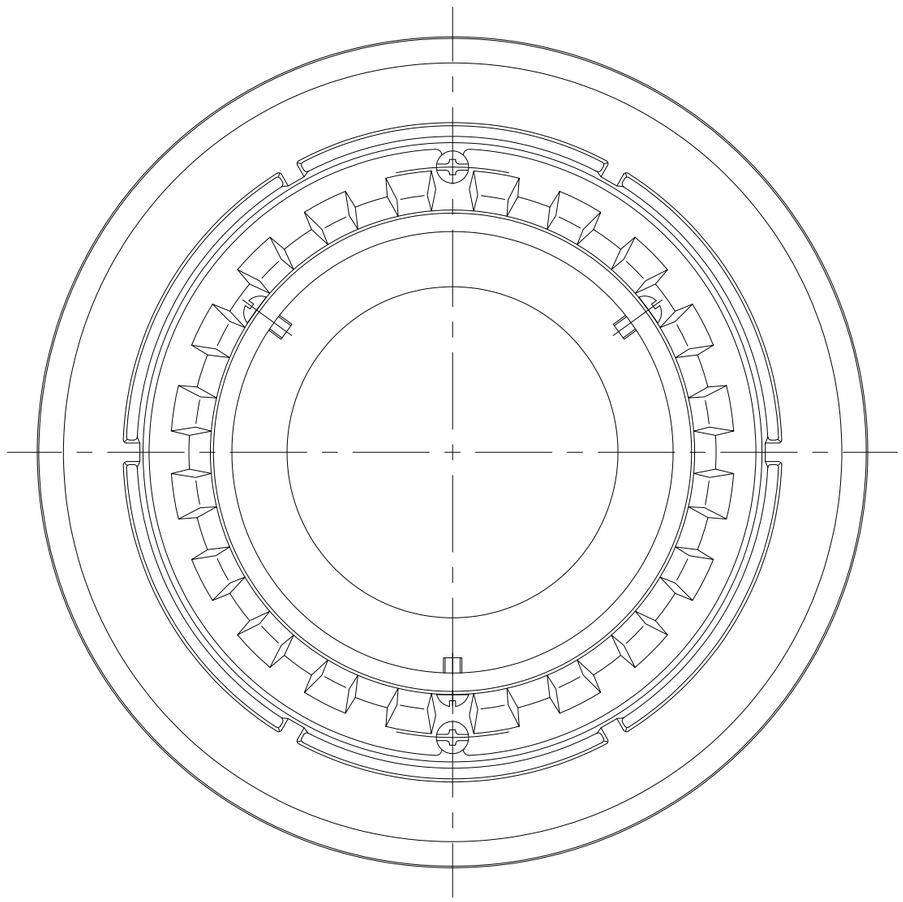

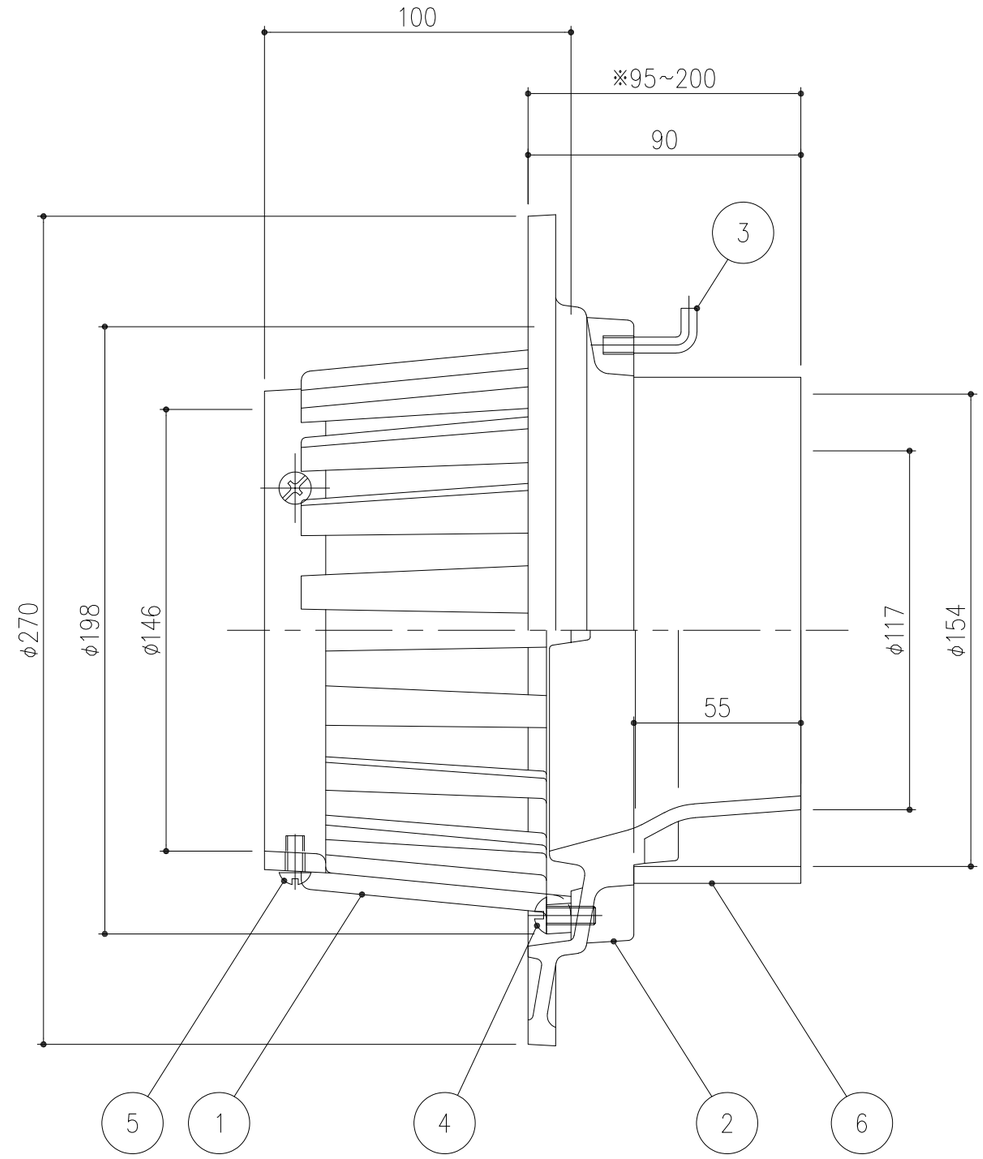

※印はスペーサーで調節します。

項番	名称	材質	個数	kg／個	記事
6	スペーサー	硬質塩化ビニル			VU6（内径φ154）
5	小ねじ	SUS304			3−M6×12丸小ねじ
4	小ねじ	SUS304			2−M6×16丸小ねじ
3	アンカーボルト	SWRM			−
2	本体	FC150			樹脂系塗料塗装
1	ストレーナ	FC150			樹脂系塗料塗装

仕様	鋳鉄製ルーフドレイン　たて口排水用　　差し込式 モルタル防水用・塗膜防水用　ファンネルドレイン				
担当	製図	照査	承認	1／2	名称 DKC
	清田	野林	金子	尺度	RFBM−K　125
平成　年　月　日				三角法	図番 PR−E3−02012A
第一機材株式会社					