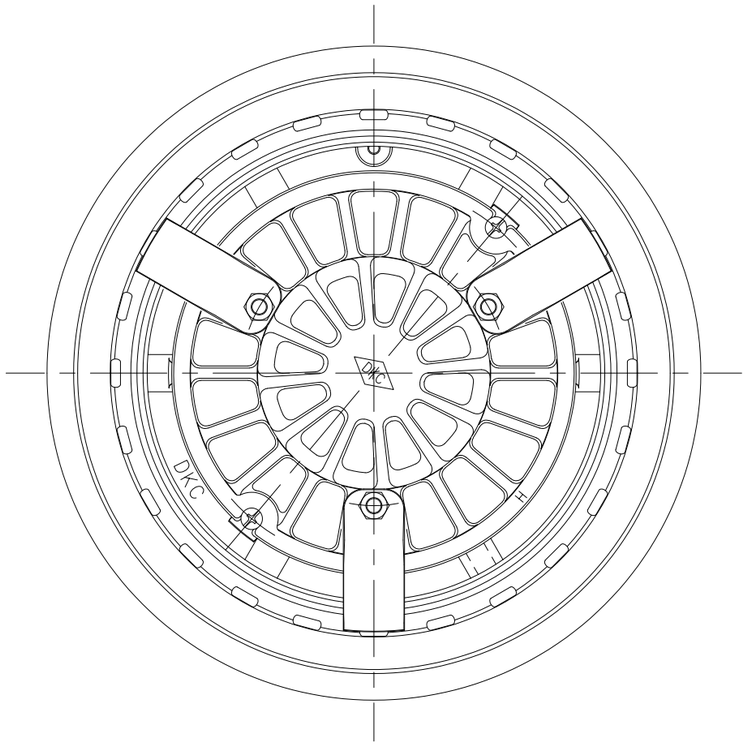

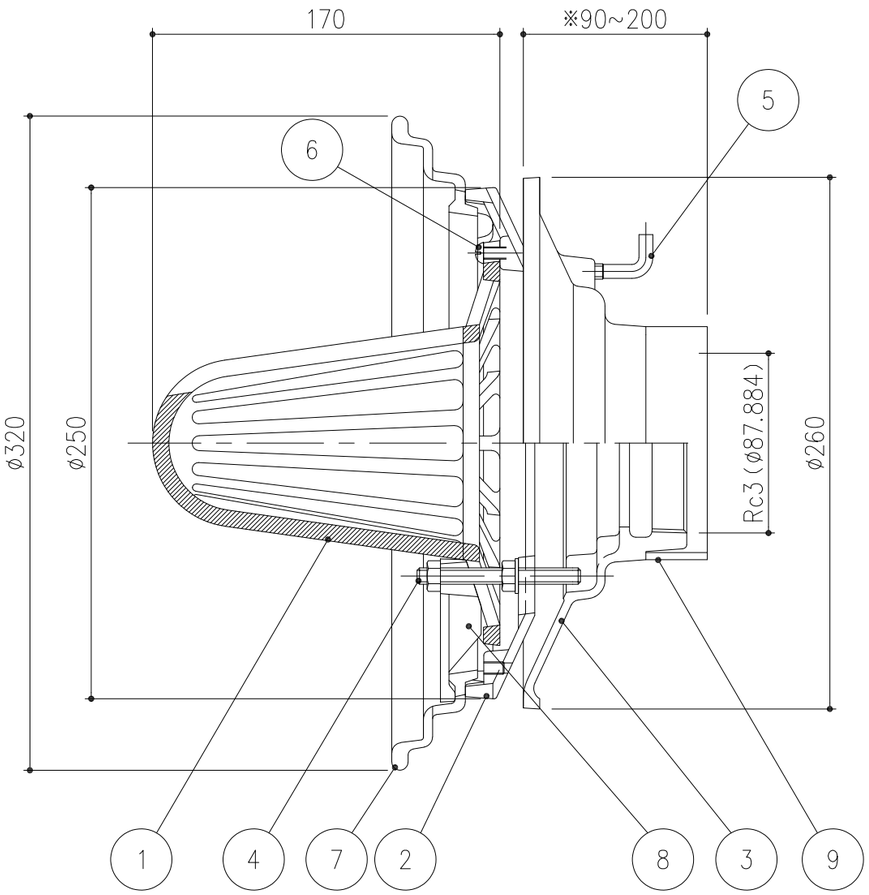

※印はスペーサーで調節します。

項番	名称	材質	個数	kg／個	記事
9	スペーサー	硬質塩化ビニル			VU4（内径ø107）
8	固定金具	FC150			樹脂系塗料塗装
7	断熱押え	FC150			樹脂系塗料塗装
6	小ねじ	SUS304			2−M6×16丸小ねじ
5	アンカーボルト	SWRM			−
4	押えボルト	SUS304			3−M8×80NW付
3	本　　体	FC150			樹脂系塗料塗装
2	防水層押え	FC150			樹脂系塗料塗装
1	ストレーナ	FC150			樹脂系塗料塗装

仕様	鋳鉄製ルーフドレイン　たて口排水用　屋根外断熱工法用　ねじ込式 アスファルト防水用・シート防水用・塗膜防水用（露出＆保護防水）				
担当	製図	照査	承認	1／3	名称
	清田	野林	金子	尺度	DKC RVPC−P−K　75
平成 27 年 7 月27日				三角法	図番
第一機材株式会社					PR−E3−1618A