DKC

Aタイプ
中間使用

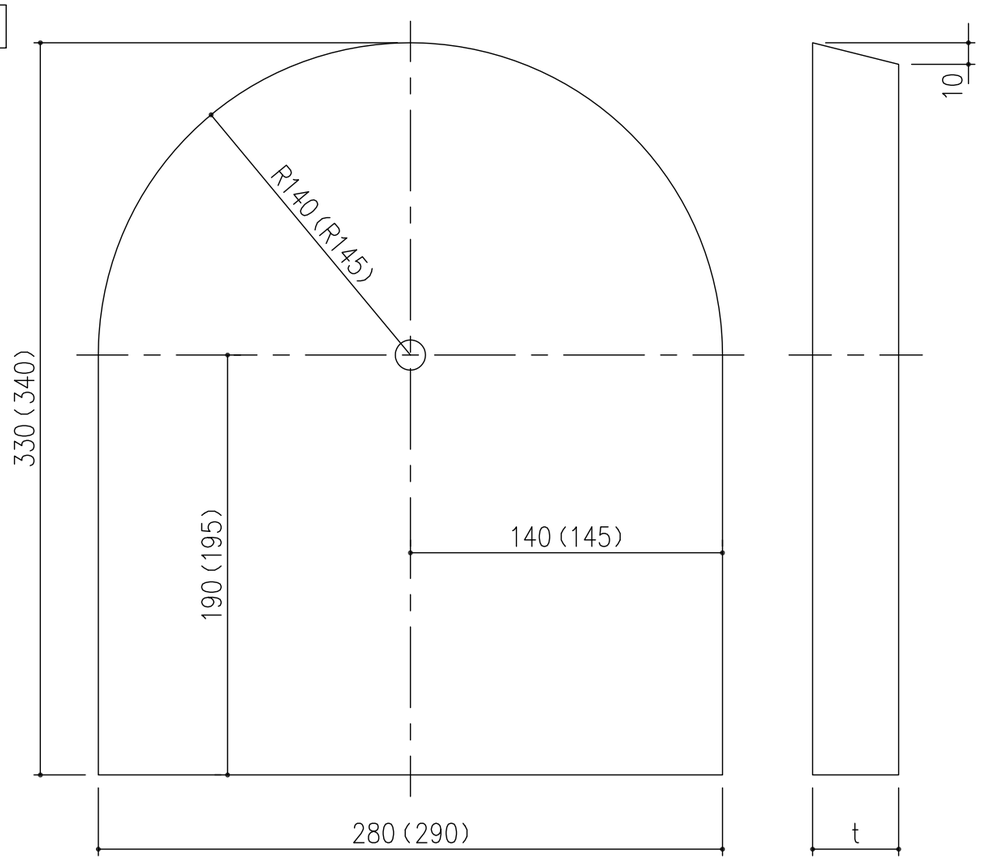

※( )内寸法はドレイン寸法が100の場合です。

Bタイプ
コーナー使用

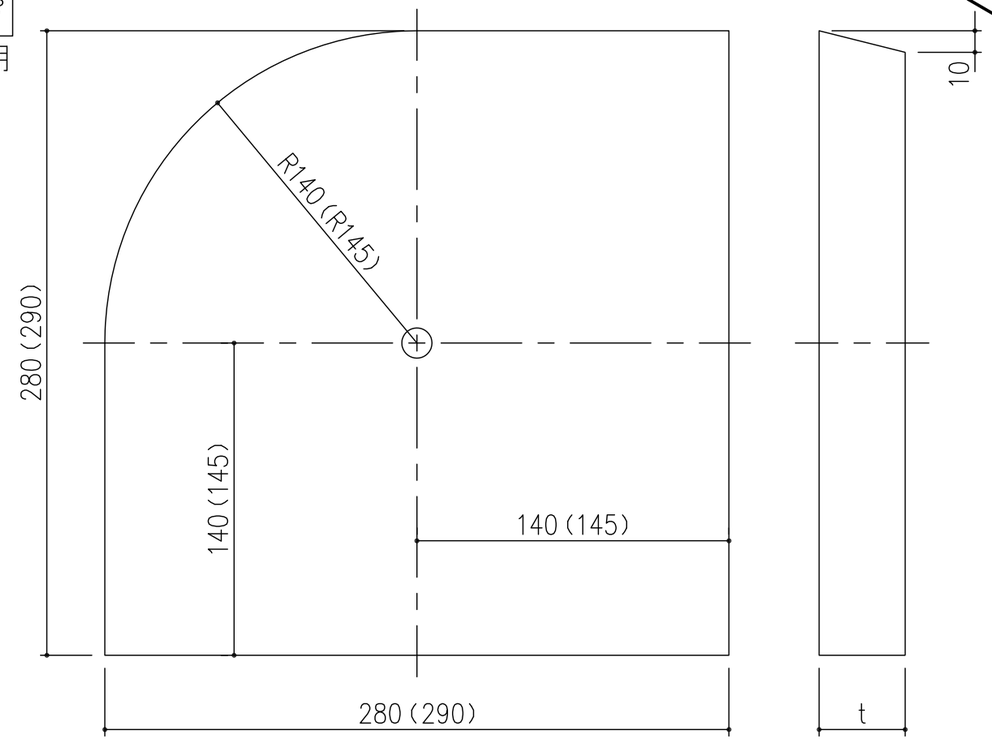

※( )内寸法はドレイン寸法が100の場合です。

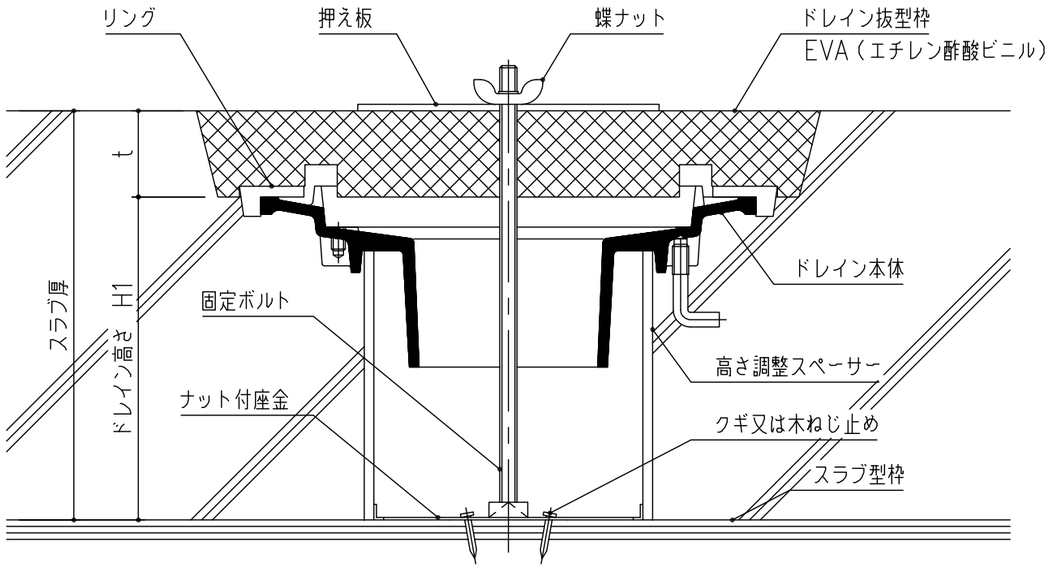

※ご注文の際は、「ドレイン高さ H1」寸法をご指示ください。

●型式・寸法表

ドレイン型式		抜型枠型式		t	ドレイン寸法
ねじ込式	差し込式	複数回使用型		mm	
RPC−	RKCM−	A3050	B3050	30	50
		A4050	B4050	40	
RPD−	RKDM−	A5050	B5050	50	
RPS−	RKSM−	A3065	B3065	30	65
		A4065	B4065	40	
RPB−	RKBM−	A5065	B5065	50	
RPEC−	RKECM−	A3075	B3075	30	75
		A4075	B4075	40	
RPED−	RKEDM−	A5075	B5075	50	
RPES−	RKESM−	A30100	B30100	30	100
		A40100	B40100	40	
RPEB−	RKEBM−	A50100	B50100	50	

※複数回使用型の場合は上記以外の寸法も製作いたします。

記号	内容	日付	編集
親番			
図歴			

担当	製図	照査	承認	尺度	名称
	野林	若山	丹野	1/3	DKC セットアップドレイン 複数回使用型(A・Bタイプ)
平成 年 月 日					
第一機材株式会社				三角法	図番 R−E3−01087