簡易防臭タイプ〔角枠タイプ〕

MK-PA	軽荷重（歩行用）	安全荷重 5kN 破壊荷重 20kN
MK-PB	中荷重	安全荷重 10kN 破壊荷重 40kN
MK-PH⑥	重荷重	安全荷重 15kN 破壊荷重 60kN
MK-PH⑩	重荷重	安全荷重 25kN 破壊荷重100kN

※カラーは御指示ください。

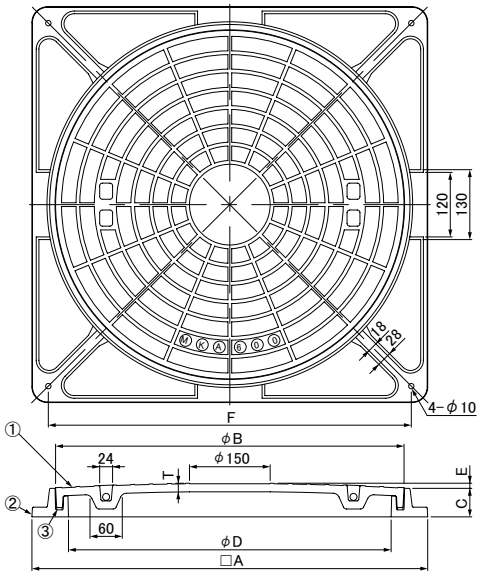

●オプション部品
盗難防止用クサリ
フック **MF-1**（2本使用）
詳細は *2-1-4*ページ参照。

●部品表

No.	部品名	材質
①	カバー	FRP
②	受枠	
③	パッキン	クロロプレン

●備　考
1.表記写真・図は寸法**600**です。
2.打込型枠として*2-1-60*ページの***MK3***が使用できます。

●寸法表　※ E・F は参考数値です。

寸法	A mm	B mm	C mm	D mm	F mm	PA		PB		PH⑥		PH⑩		参考質量 kg			
						E mm	T mm	E mm	T mm	E mm	T mm	E mm	T mm	PA	PB	PH⑥	PH⑩
300	385	334	47	300	346	4	11	4	11	3	20	—	—	4.3	4.4	5.5	—
350	430	387	47	350	390	5	12	5	12	5	19	—	—	6.1	6.2	7.6	—
400	500	447	47	400	441	5	13	5	13	5	18	—	—	7.9	8.0	10.3	—
450	550	497	47	450	490	6	13	6	13	6	22	6	28	9.5	9.7	12.7	15.2
500	614	548	51	500	557	7	14	7	14	7	24	7	27	13.4	13.6	17.3	18.3
600	736	648	53	600	675	10	16	10	16	9	25	9	30	20.1	20.4	24.8	28.8
750	922	824	53	750	780	8	14	—	—	8	25	8	25	28.5	—	34.5	34.5
900	1100	990	70	900	985	10	14	—	—	10	27	10	27	44.5	—	54.5	54.5

簡易防臭タイプ〔丸枠タイプ〕

MK-PAO	軽荷重（歩行用）	安全荷重 5kN 破壊荷重 20kN
MK-PBO	中荷重	安全荷重 10kN 破壊荷重 40kN
MK-PHO⑥	重荷重	安全荷重 15kN 破壊荷重 60kN
MK-PHO⑩	重荷重	安全荷重 25kN 破壊荷重100kN

※カラーは御指示ください。

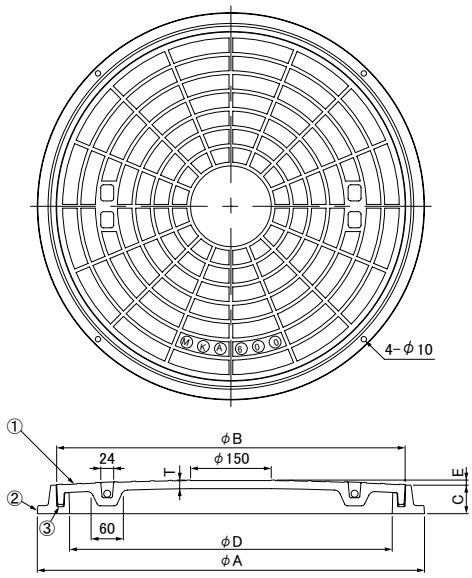

●オプション部品
盗難防止用クサリ
フック **MF-1**（2本使用）
詳細は *2-1-4*ページ参照。

●部品表

No.	部品名	材質
①	カバー	FRP
②	受枠	
③	パッキン	クロロプレン

●備　考
1.表記写真・図は寸法**600**です。
2.打込型枠として*2-1-60*ページの***MK3***が使用できます。

●寸法表　※ E は参考数値です。

寸法	A mm	B mm	C mm	D mm	PAO		PBO		PHO⑥		PHO⑩		参考質量 kg			
					E mm	T mm	E mm	T mm	E mm	T mm	E mm	T mm	PAO	PBO	PHO⑥	PHO⑩
300	395	334	47	300	4	11	4	11	3	20	—	—	4.2	4.3	5.4	—
350	450	387	47	350	5	12	5	12	5	19	—	—	5.5	5.6	7.0	—
400	510	447	47	400	5	13	5	13	5	18	—	—	7.4	7.5	9.8	—
450	565	497	47	450	6	13	6	13	6	22	6	28	8.7	8.9	11.9	14.4
500	620	548	51	500	7	14	7	14	7	24	7	27	12.1	12.3	16.0	17.0
600	720	648	53	600	10	16	10	16	9	25	9	30	16.3	16.6	21.0	25.0
700	872	774	53	700	—	—	—	—	7	25	7	25	—	—	27.0	27.0
750	922	824	53	750	8	14	—	—	8	25	8	25	24.5	—	30.5	30.5
900	1100	990	70	900	10	14	—	—	10	27	10	27	38.0	—	48.0	48.0
1000	1190	1077	70	1000	—	—	—	—	12	27	12	27	—	—	67.0	67.0