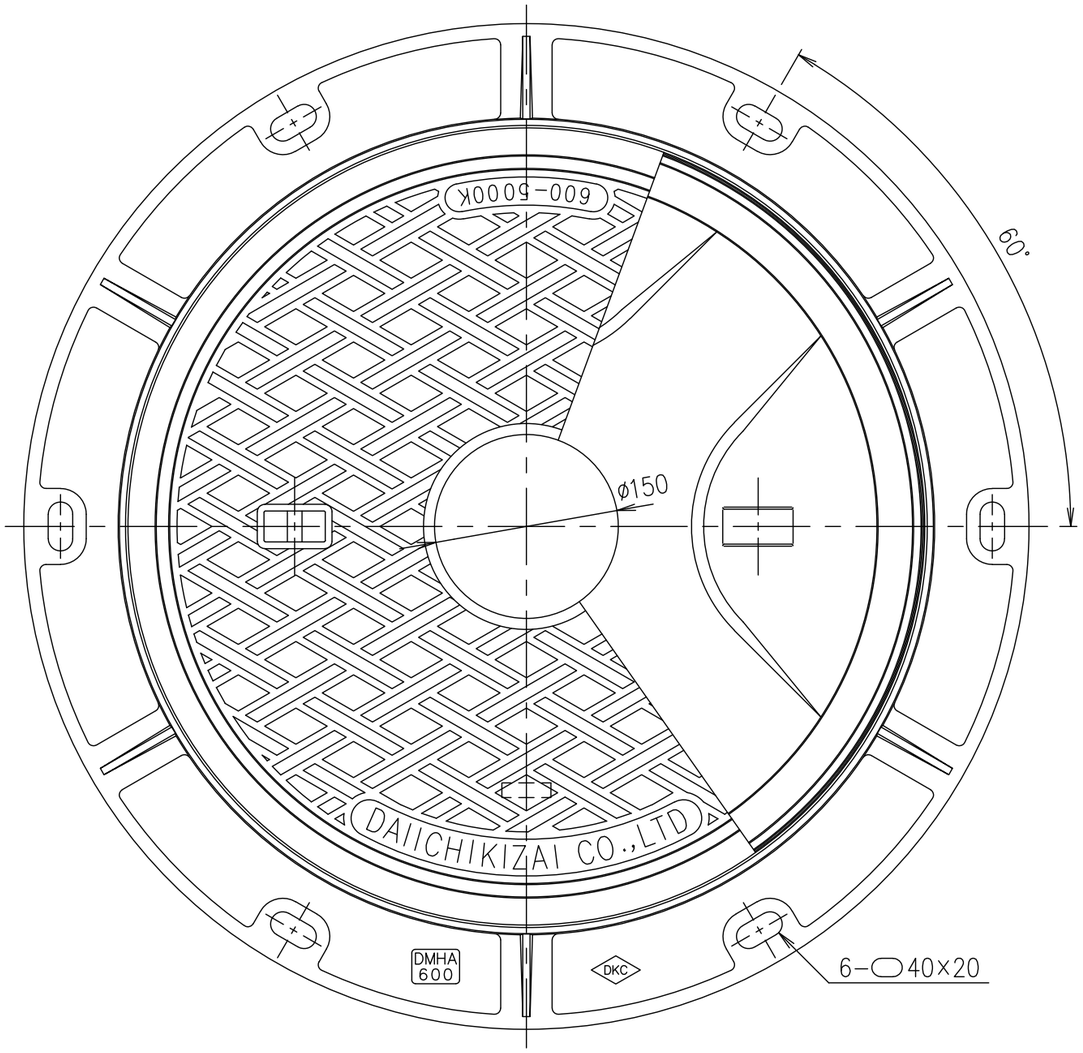

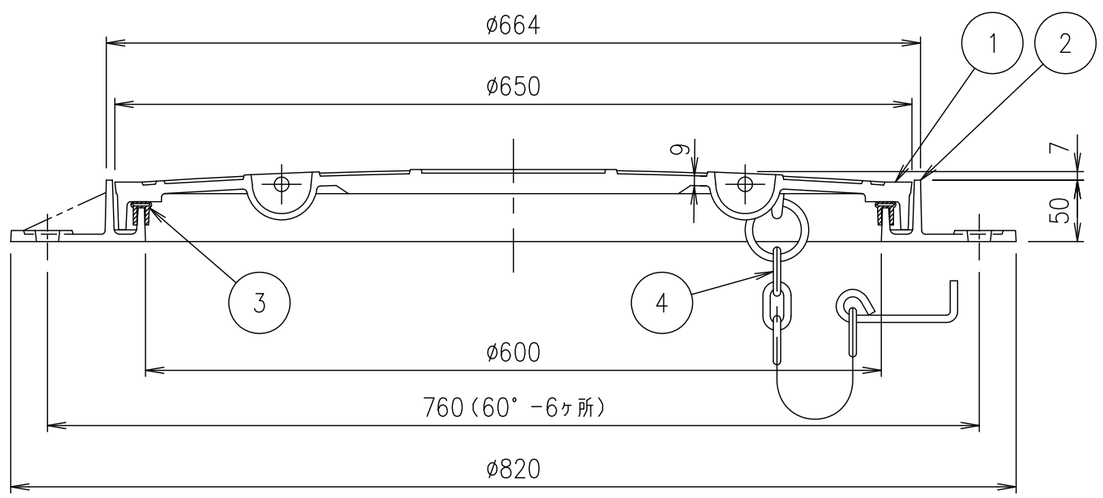

破壊荷重	質量
200kN以上	54.2kg

項番	名称	材質	個数	kg/個	記事
4	クサリ	SWRM		0.5	φ6 L=500 溶融亜鉛めっき
3	ゴムパッキン	クロロプレン			
2	受枠	FC200			樹脂系塗料塗装
1	カバー	FCD500			樹脂系塗料塗装

担当	製図	照査	承認	尺度	名称
	福田	齊藤	金子	1/5	DKC T-20荷重・T-25荷重(敷地内仕様)用 簡易密閉形 DMHA-DR2PU(人孔用) 600 クサリ付 (マーク 入り)
平成 年 月 日					
第一機材株式会社				三角法	図番 PM-E3-01324F