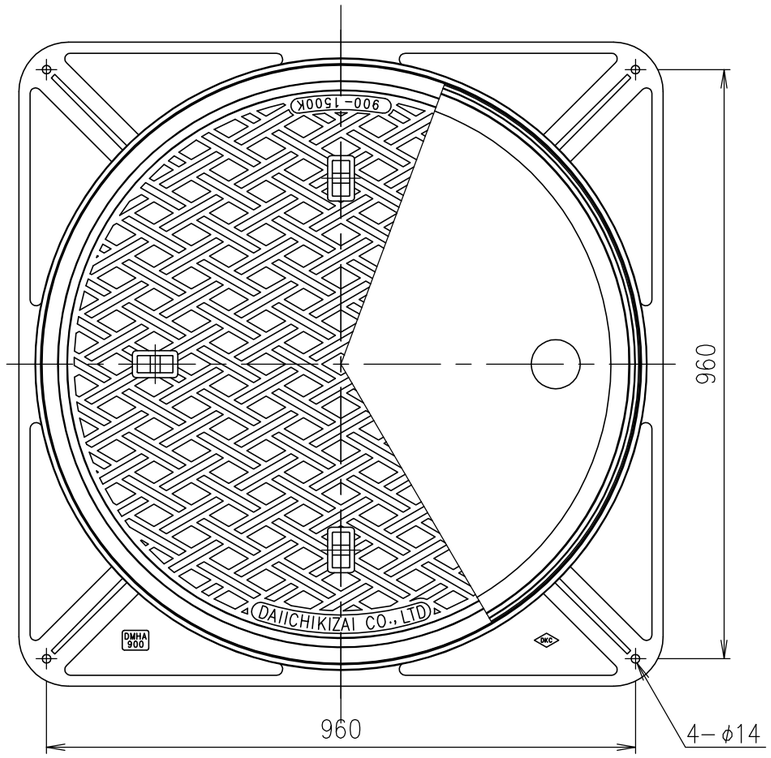

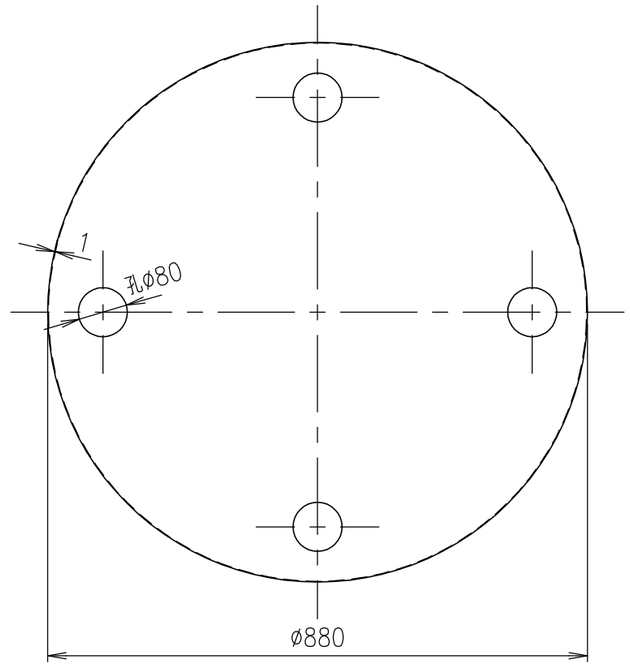

断熱保護カバー詳細図

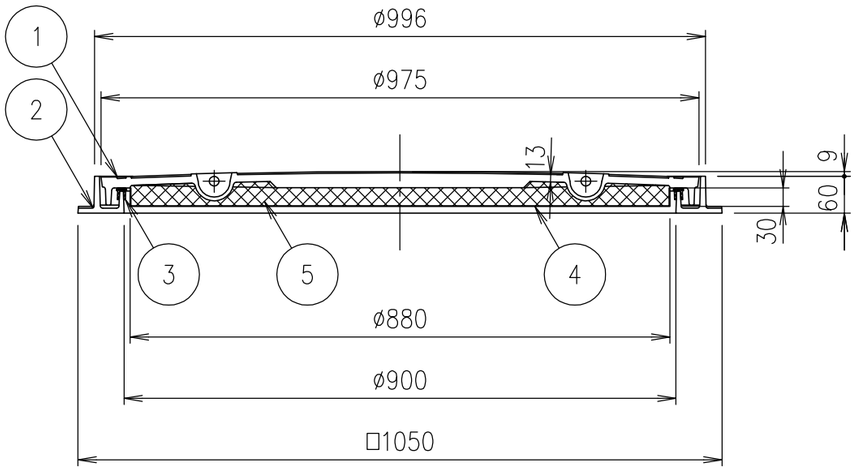

破壊荷重	質量
60kN以上	164.2kg

項番	名称	材質	個数	kg/個	記事
5	断熱材	硬質発泡ウレタン			
4	断熱保護カバー	SUS304			
3	ゴムパッキン	クロロプレン			
2	受枠	FC200			樹脂系塗料塗装
1	カバー	FC200			樹脂系塗料塗装

記号	内容	日付	編集
親番			
図歴			

担当	製図	照査	承認
	成田	齊藤	金子

平成　年　月　日

第一機材株式会社

1/10 尺度

三角法

名称: DKC
T-6荷重（敷地内仕様）用　簡易密閉形
DMHA-P-MD（断熱カバー付）900

図番: PM-E3-01680B