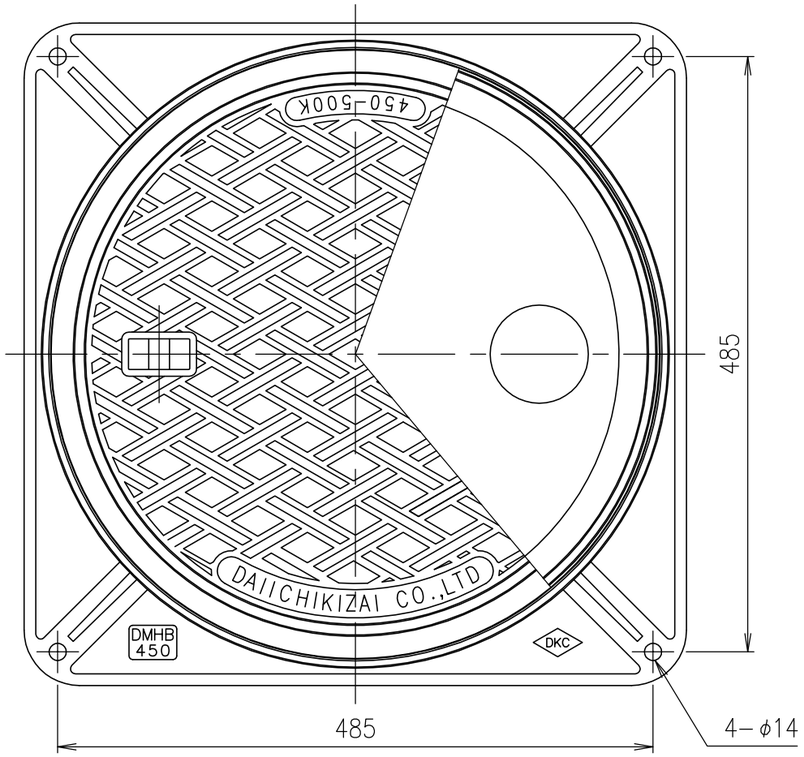

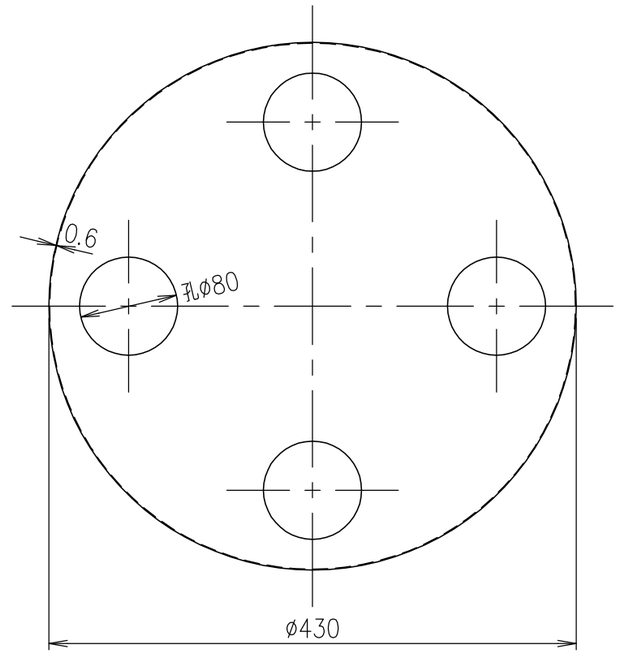

断熱保護カバー詳細図

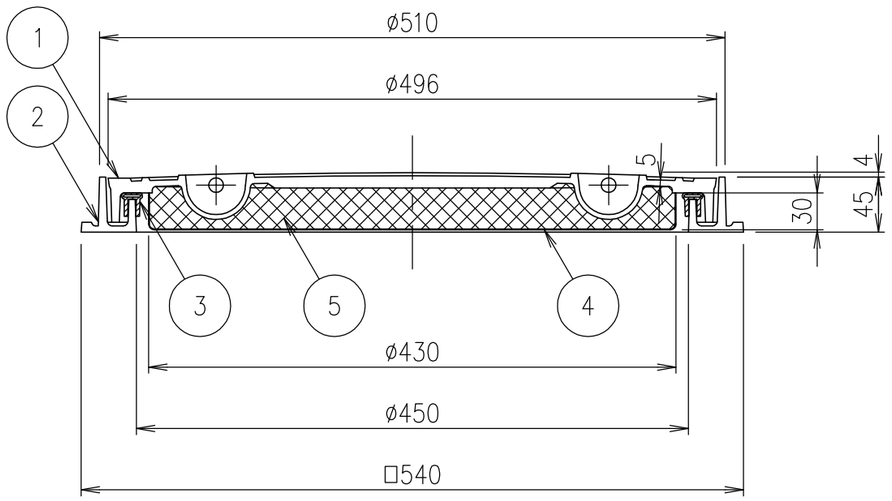

破壊荷重	質量
20kN以上	26.6kg

項番	名称	材質	個数	kg/個	記事
5	断熱材	硬質発泡ウレタン			
4	断熱保護カバー	SUS304			
3	ゴムパッキン	クロロプレン			
2	受枠	FC200			樹脂系塗料塗装
1	カバー	FC200			樹脂系塗料塗装

担当	製図	照査	承認	尺度	名称
	成田	齊藤	金子	1/5	DKC T-2荷重（敷地内仕様）用　簡易密閉形 DMHB-P-MD（断熱カバー付）450
平成　年　月　日					
第一機材株式会社				三角法	図番 PM-E3-01667A