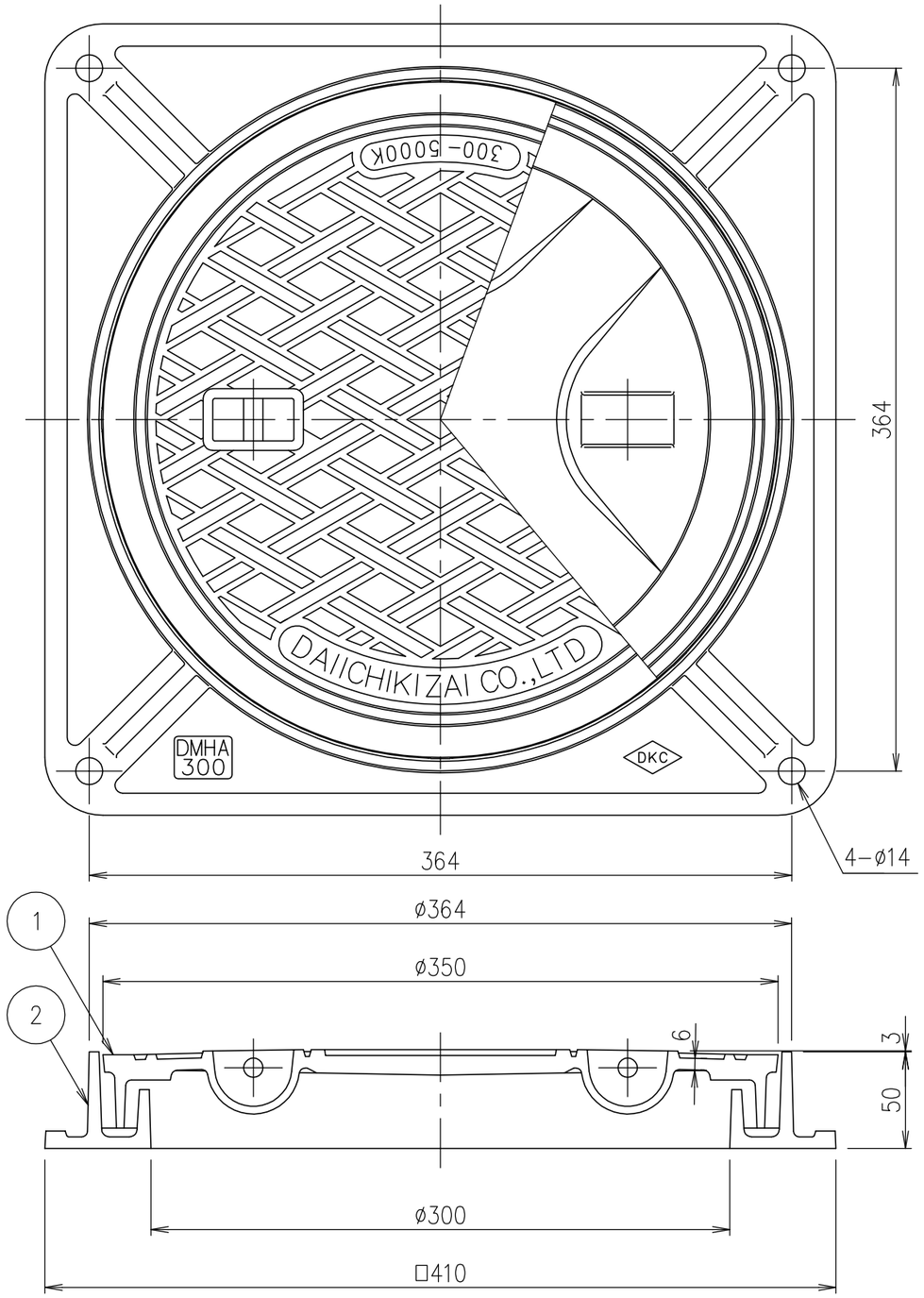


| 破壊荷重 | 質量 |
|---|---|
| 100kN以上 | 19.1kg |

※加重体の大きさはø170。

| 項番 | 名称 | 材質 | 個数 | kg/個 | 記事 |
|---|---|---|---|---|---|
| | | | | | |
| | | | | | |
| | | | | | |
| 2 | 受枠 | FC200 | | | 樹脂系塗料塗装 |
| 1 | カバー | FCD500 | | | 樹脂系塗料塗装 |

| 記号 | 内容 | 日付 | 編集 |
|---|---|---|---|
| | | | |
| | | | |
| | | | |
| | | | |
| 親番 | | | |
| 図歴 | | | |

| 担当 | 製図 | 照査 | 承認 |
|---|---|---|---|
| | 福田 | 齊藤 | 金子 |

平成　年　月　日

第一機材株式会社

1/3
尺度

三角法

名称: DKC
T-20荷重・T-25荷重（敷地内仕様）用　水封形
DMHA-D　300

図番: PM-E3-04318B