DKC

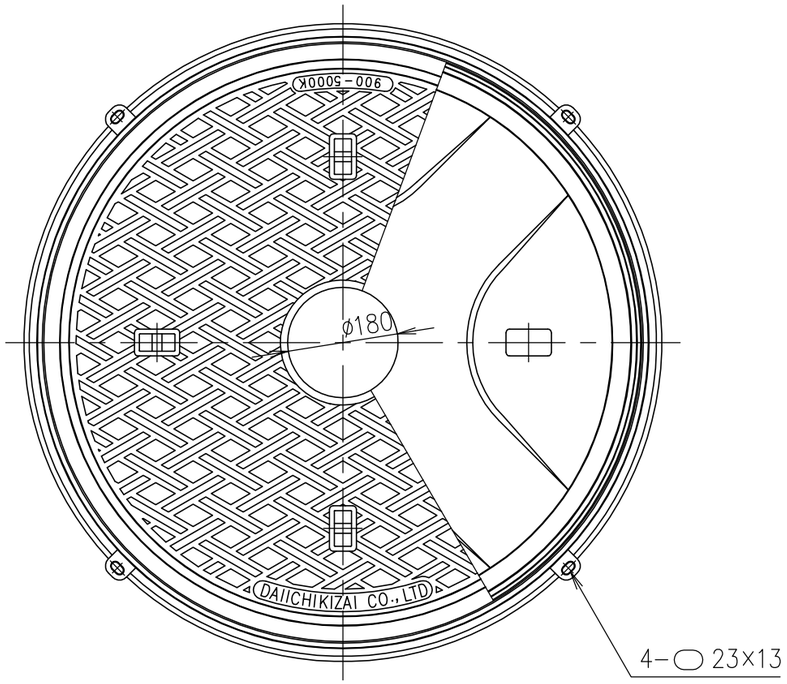


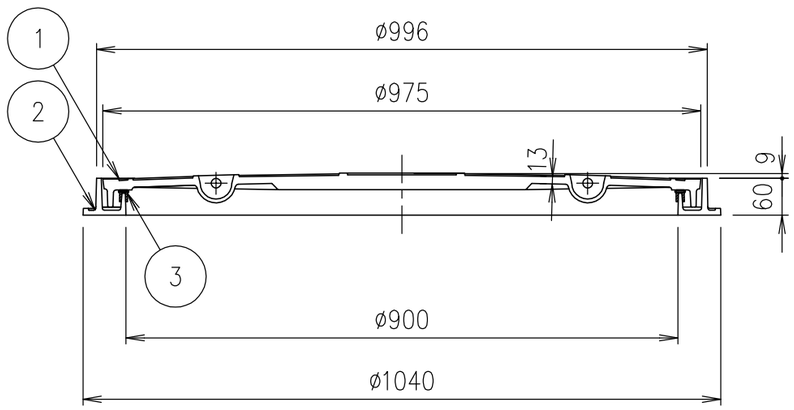


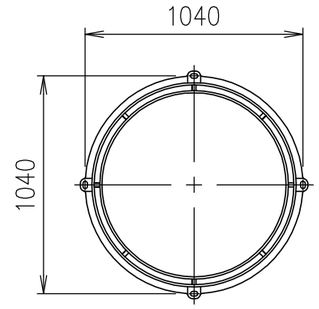


アンカーボルト位置寸法

| 破壊荷重 | 質量 |
|---|---|
| 200kN以上 | 141.6kg |

| 項番 | 名称 | 材質 | 個数 | kg/個 | 記事 |
|---|---|---|---|---|---|
| | | | | | |
| | | | | | |
| 3 | ゴムパッキン | クロロプレン | | | |
| 2 | 受枠 | FC200 | | | 樹脂系塗料塗装 |
| 1 | カバー | FCD500 | | | 樹脂系塗料塗装 |

| 記号 | 内容 | 日付 | 編集 |
|---|---|---|---|
| | | | |
| | | | |
| | | | |
| | | | |
| 親番 | | | |
| 図歴 | | | |

| 担当 | 製図 | 照査 | 承認 | 尺度 | 名称 |
|---|---|---|---|---|---|
| | 秋山 | 齊藤 | 金子 | 1/10 | DKC<br>T−20荷重・T−25荷重（敷地内仕様）用　簡易密閉形<br>DMHA−DR2P　900<br>（マーク入り） |
| 平成　年　月　日 | | | | 三角法 | 図番 PM−E3−02889B |

第一機材株式会社