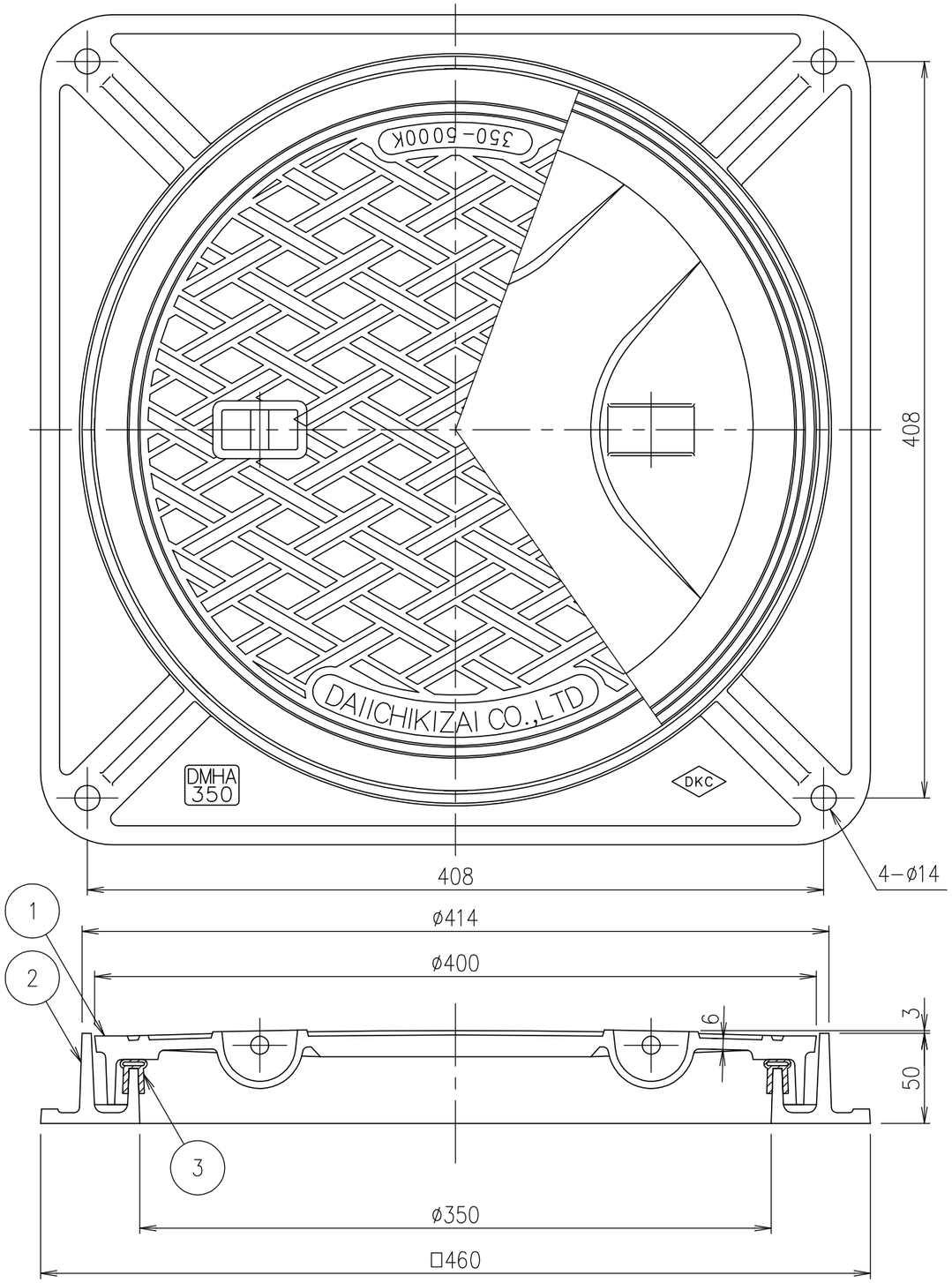

破壊荷重	質量
200kN以上	21.2kg

項番	名称	材質	個数	kg/個	記事
3	ゴムパッキン	クロロプレン			
2	受枠	FC200			樹脂系塗料塗装
1	カバー	FCD500			樹脂系塗料塗装

記号	内容	日付	編集
親番			
図歴			

担当	製図	照査	承認	尺度	名称
	福田	齊藤	金子	1/3	DKC T-20荷重・T-25荷重（敷地内仕様）用　簡易密閉形 DMHA-PD　350
平成　年　月　日					
第一機材株式会社				三角法	図番 PM-E3-04338A