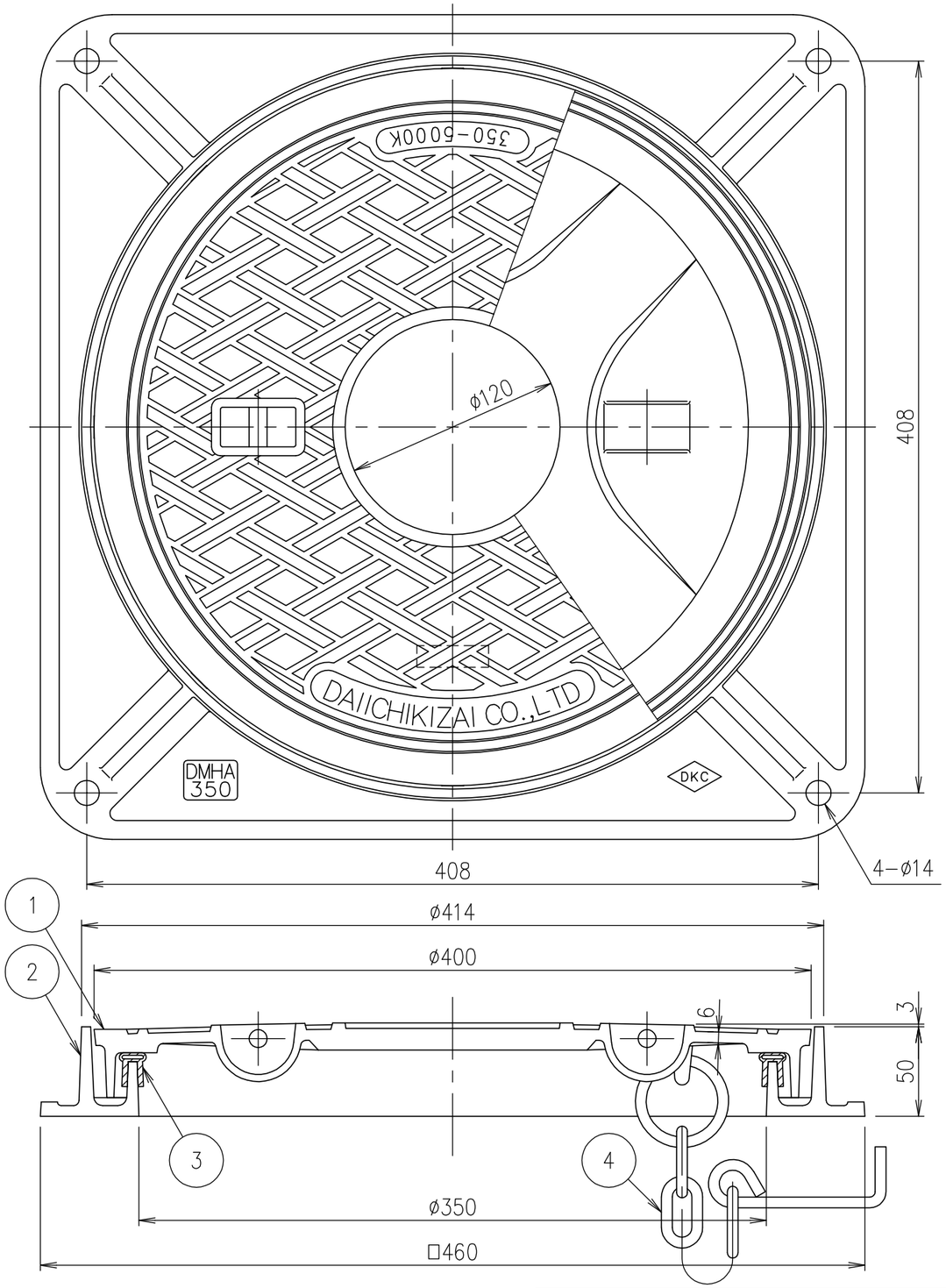

破壊荷重	質量
200kN以上	21.2kg

項番	名称	材質	個数	kg/個	記事
4	クサリ	SWRM		0.5	φ6 L=500 溶融亜鉛めっき
3	ゴムパッキン	クロロプレン			
2	受枠	FC200			樹脂系塗料塗装
1	カバー	FCD500			樹脂系塗料塗装

記号	内容	日付	編集
親番			
図歴			

担当	製図	照査	承認	尺度
	福田	齊藤	金子	1/3
平成 年 月 日				三角法

第一機材株式会社

名称: DKC
T-20荷重・T-25荷重（敷地内仕様）用 簡易密閉形
DMHA-PD 350 クサリ付
（マーク入り）

図番: PM-E3-04340A