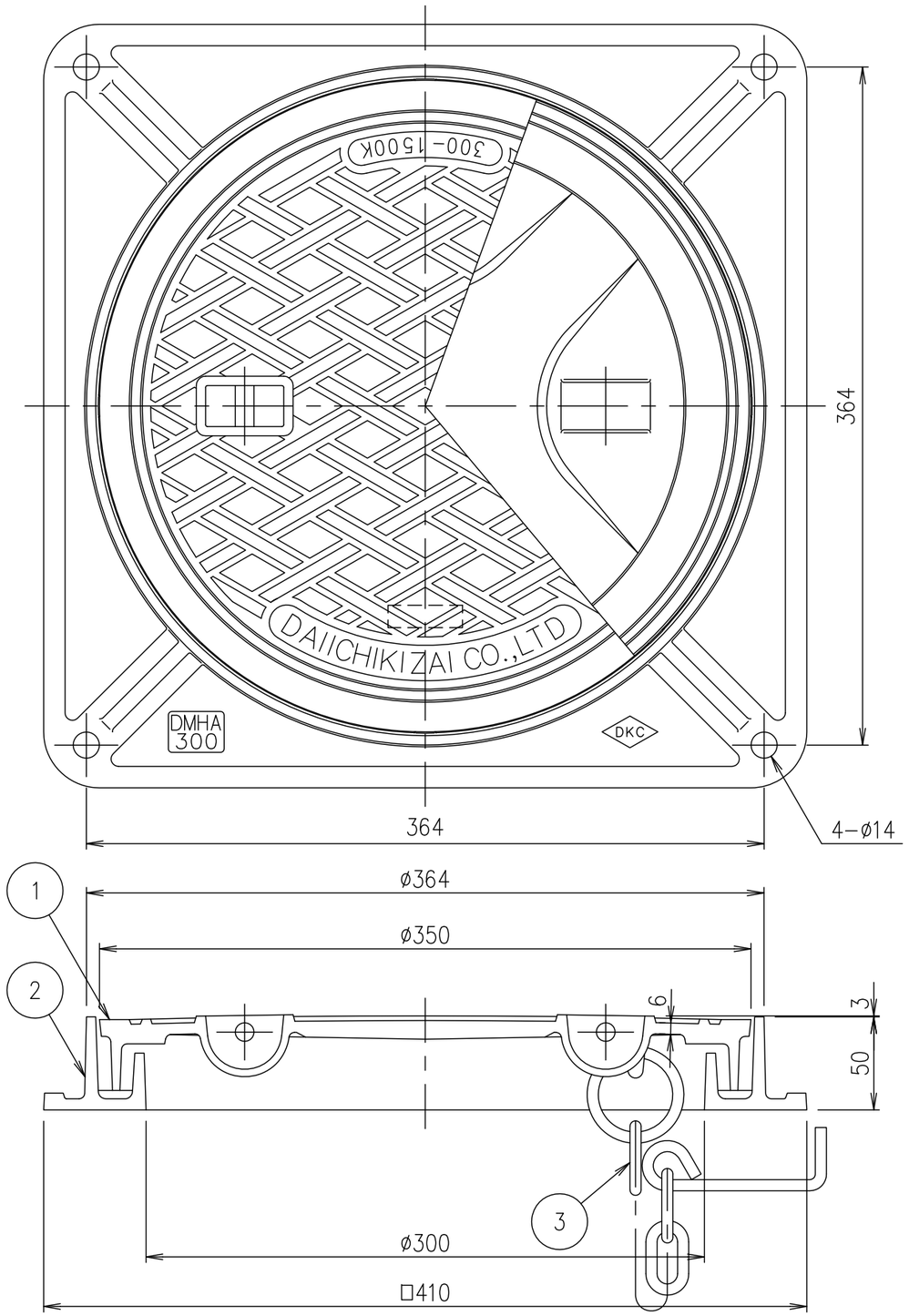

破壊荷重	質量
60kN以上	19.1kg

項番	名称	材質	個数	kg/個	記事
3	クサリ	SWRM		0.5	ø6 L=500 溶融亜鉛めっき
2	受枠	FC200			樹脂系塗料塗装
1	カバー	FC200			樹脂系塗料塗装

記号	内容	日付	編集
親番			
図歴			

担当	製図	照査	承認	1/3	名称	DKC T-6荷重(敷地内仕様)用 水封形 DMHA 300 クサリ付
	福田	齊藤	金子	尺度		
平成 年 月 日						
第一機材株式会社				三角法	図番	PM-E3-01015A