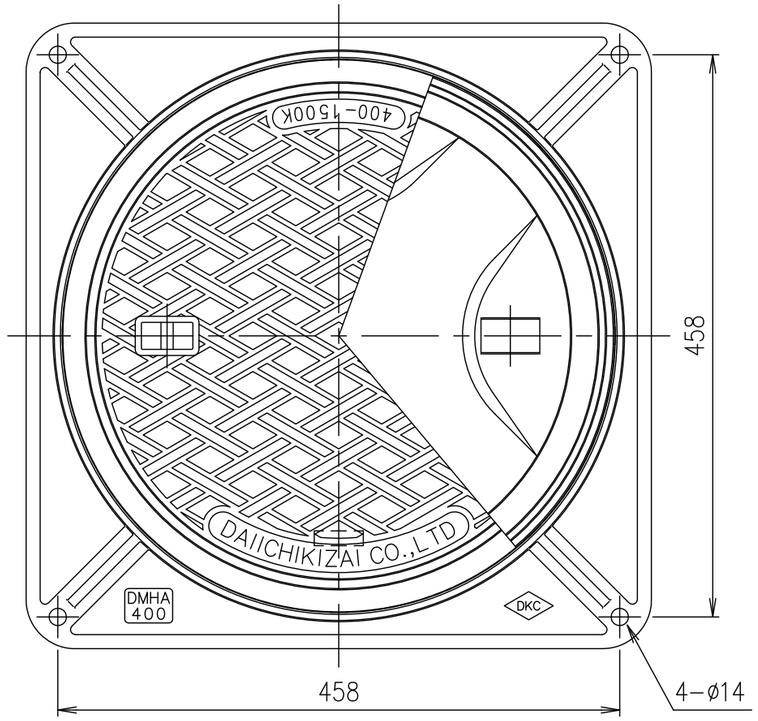


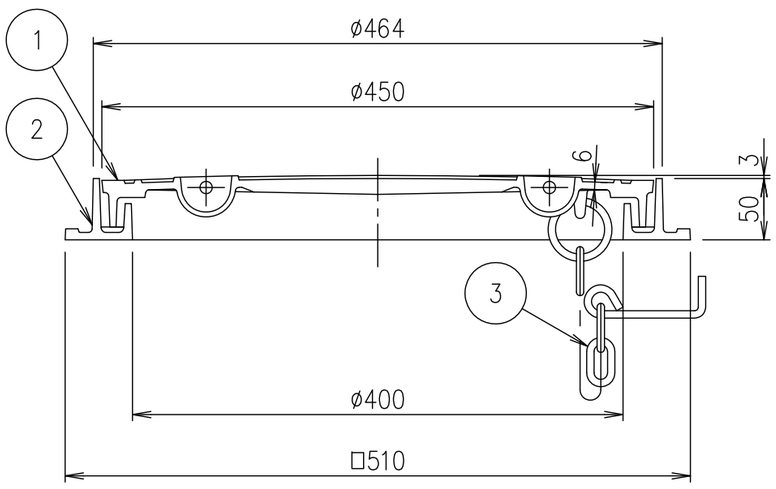


| 破壊荷重 | 質量 |
|---|---|
| 60kN以上 | 27.4kg |

| 項番 | 名称 | 材質 | 個数 | kg/個 | 記事 |
|---|---|---|---|---|---|
| | | | | | |
| | | | | | |
| 3 | クサリ | SWRM | | 0.5 | ø6 L=500 溶融亜鉛めっき |
| 2 | 受枠 | FC200 | | | 樹脂系塗料塗装 |
| 1 | カバー | FC200 | | | 樹脂系塗料塗装 |

| 記号 | 内容 | 日付 | 編集 |
|---|---|---|---|
| | | | |
| | | | |
| | | | |
| | | | |
| 親番 | | | |
| 図歴 | | | |

| 担当 | 製図 | 照査 | 承認 | 尺度 | 名称 |
|---|---|---|---|---|---|
| | 福田 | 齊藤 | 金子 | 1/5 | DKC<br>T-6荷重（敷地内仕様）用 水封形<br>DMHA 400 クサリ付 |
| 平成 年 月 日 | | | | 三角法 | 図番 PM-E3-03403A |
| 第一機材株式会社 | | | | | |