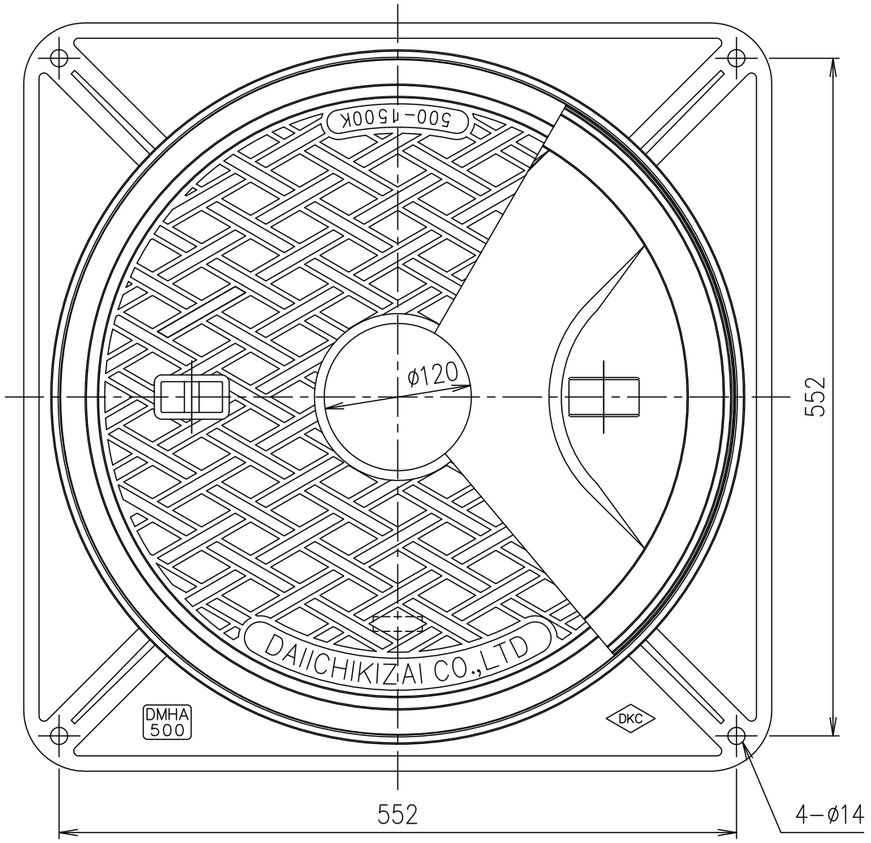

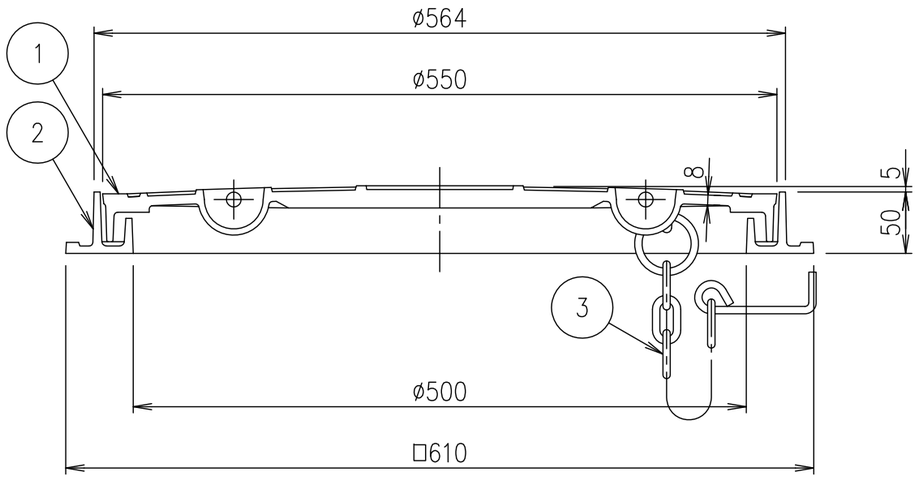

破壊荷重	質量
60kN以上	39.1kg

項番	名称	材質	個数	kg/個	記事
3	クサリ	SWRM		0.5	ø6 L=500 溶融亜鉛めっき
2	受枠	FC200			樹脂系塗料塗装
1	カバー	FC200			樹脂系塗料塗装

記号	内容	日付	編集
親番			
図歴			

担当	製図	照査	承認
	福田	齊藤	金子

平成　年　月　日

第一機材株式会社

1/5 尺度

三角法

名称: DKC
T-6荷重（敷地内仕様）用　水封形
DMHA　500　クサリ付
（マーク入り）

図番: PM-E3-04298