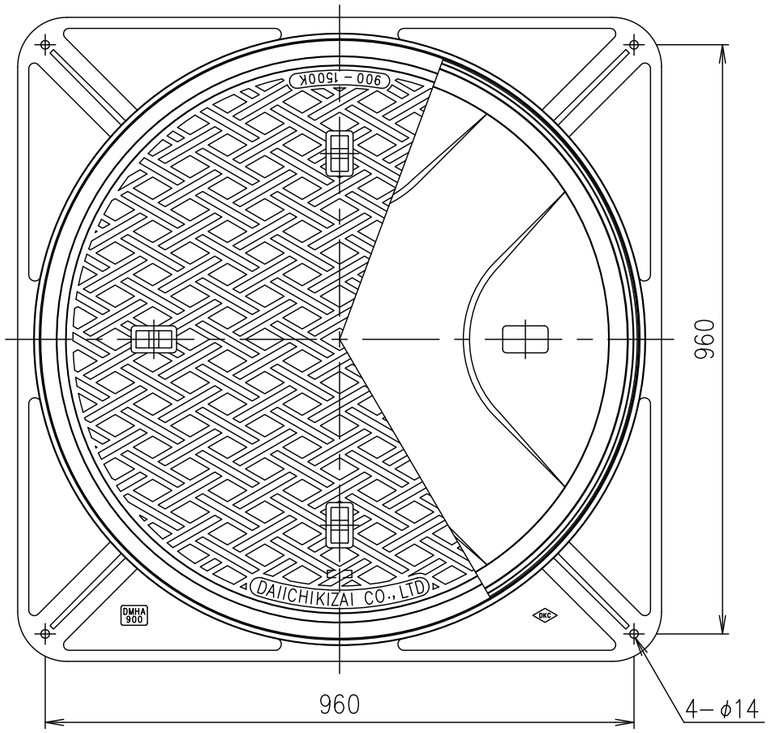

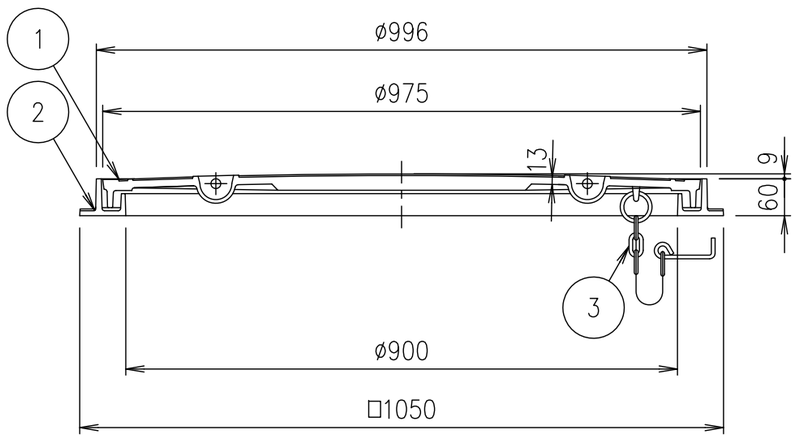

破壊荷重	質量
60kN以上	158.0kg

項番	名称	材質	個数	kg／個	記事
3	クサリ	SWRM		0.9	φ6 L=1000 溶融亜鉛めっき
2	受枠	FC200			樹脂系塗料塗装
1	カバー	FC200			樹脂系塗料塗装

記号	内容	日付	編集
親番			
図歴			

担当	製図	照査	承認
	福田	齊藤	金子

平成　年　月　日

第一機材株式会社

1／10
尺度

三角法

名称：DKC
T-6荷重（敷地内仕様）用　水封形
DMHA　900　クサリ付

図番：PM-E3-02677B