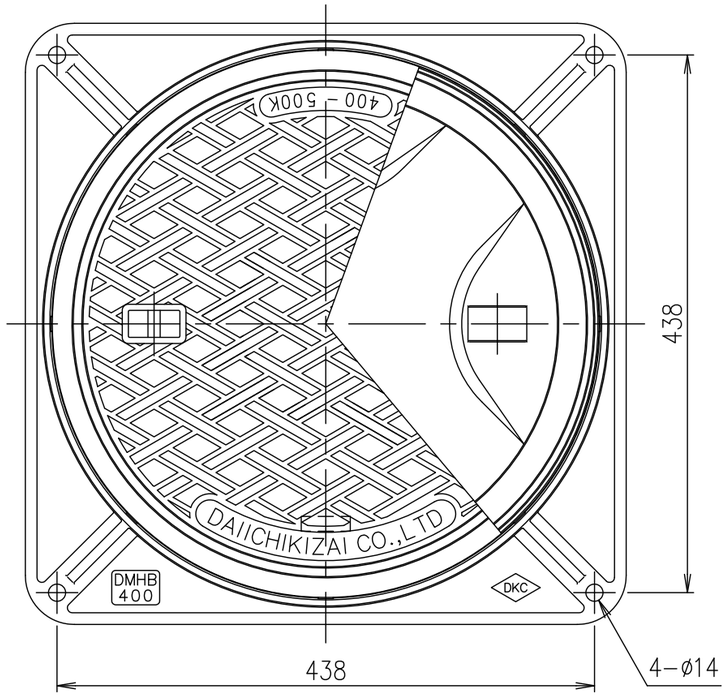

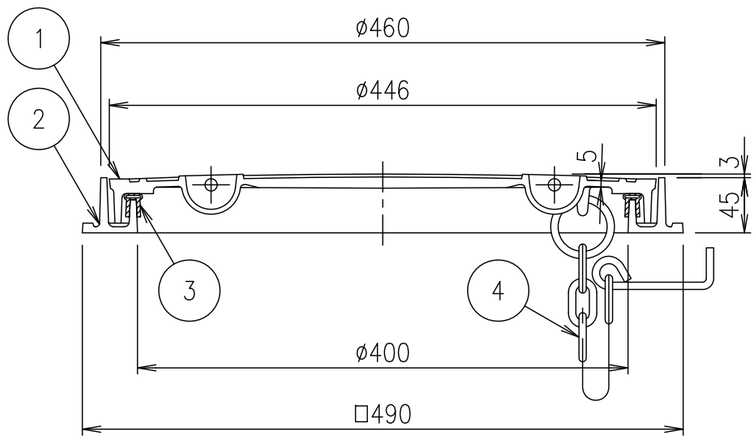

破壊荷重	質量
20kN以上	21.6kg

項番	名称	材質	個数	kg／個	記事
4	クサリ	SWRM		0.5	ø6 L=500 溶融亜鉛めっき
3	ゴムパッキン	クロロプレン			
2	受枠	FC200			樹脂系塗料塗装
1	カバー	FC200			樹脂系塗料塗装

記号	内容	日付	編集
親番			
図歴			

担当	製図	照査	承認	尺度	名称
	福田	齊藤	金子	1／5	DKC T－2荷重（敷地内仕様）用 簡易密閉形 DMHB－P 400 クサリ付
平成 年 月 日					
第一機材株式会社				三角法	図番 PM－E3－03410A