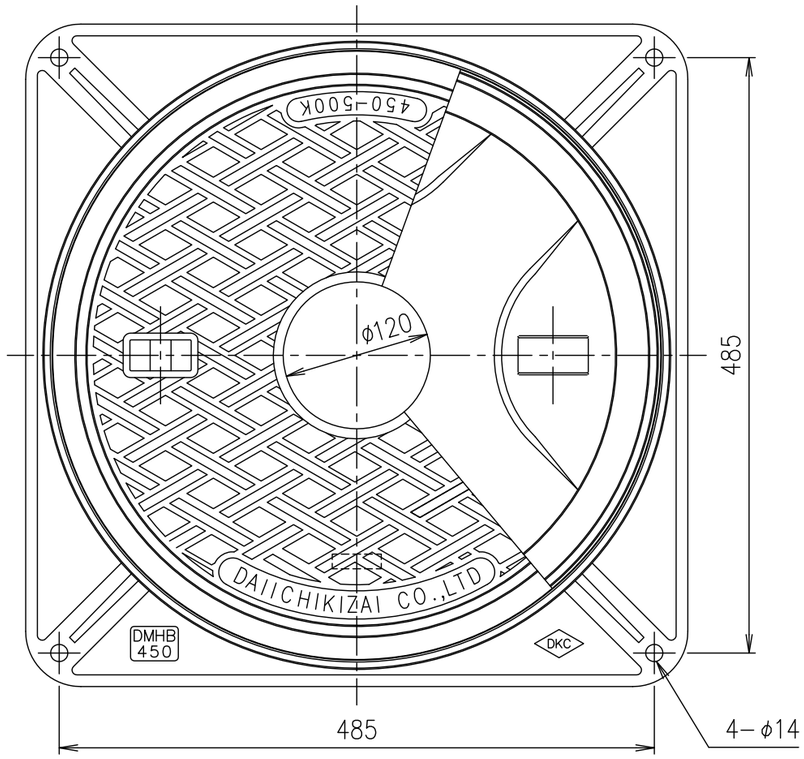

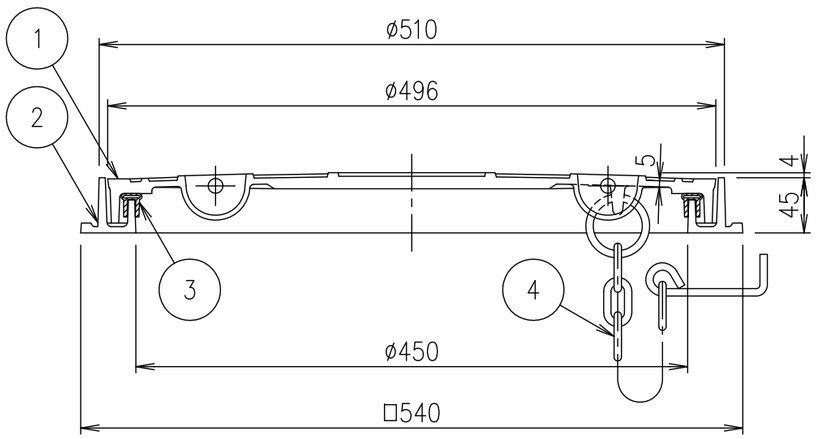

破壊荷重	質量
20kN以上	25.5kg

項番	名称	材質	個数	kg/個	記事
4	クサリ	SWRM		0.5	φ6 L=500 溶融亜鉛めっき
3	ゴムパッキン	クロロプレン			
2	受枠	FC200			樹脂系塗料塗装
1	カバー	FC200			樹脂系塗料塗装

記号	内容	日付	編集
親番			
図歴			

担当	製図	照査	承認
	福田	齊藤	金子

平成　年　月　日

第一機材株式会社

1/5 尺度

三角法

名称: DKC
T−2荷重（敷地内仕様）用　簡易密閉形
DMHB−P　450　クサリ付
（マーク入り）

図番: PM−E3−04272