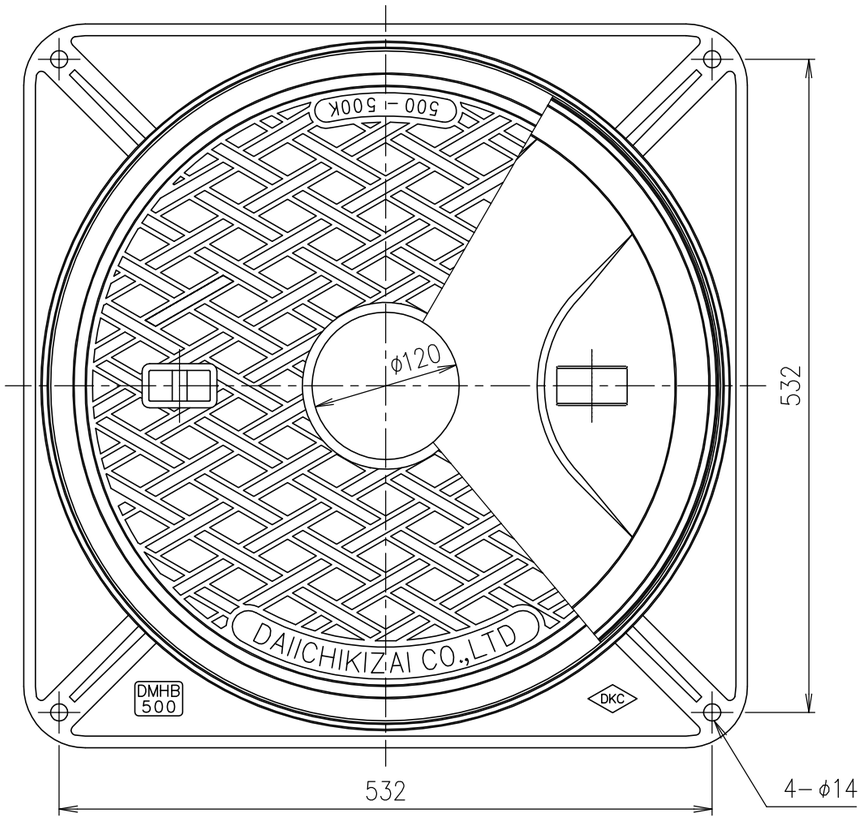

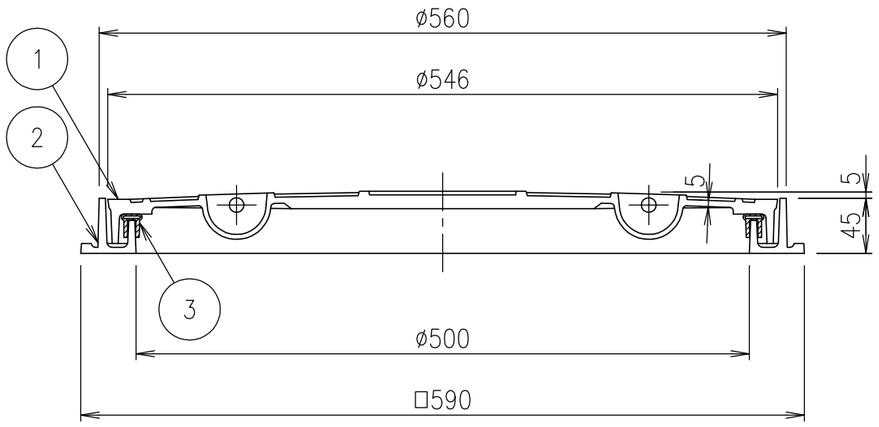

破壊荷重	質量
20kN以上	29.8kg

項番	名称	材質	個数	kg／個	記事
3	ゴムパッキン	クロロプレン			
2	受枠	FC200			樹脂系塗料塗装
1	カバー	FC200			樹脂系塗料塗装

記号	内容	日付	編集
親番			
図歴			

担当	製図	照査	承認
	福田	齊藤	金子

平成　　年　　月　　日

第一機材株式会社

1／5 尺度

三角法

名称：DKC
T－2荷重（敷地内仕様）用　簡易密閉形
DMHB－P　500
（マーク入り）

図番：PM－E3－04274