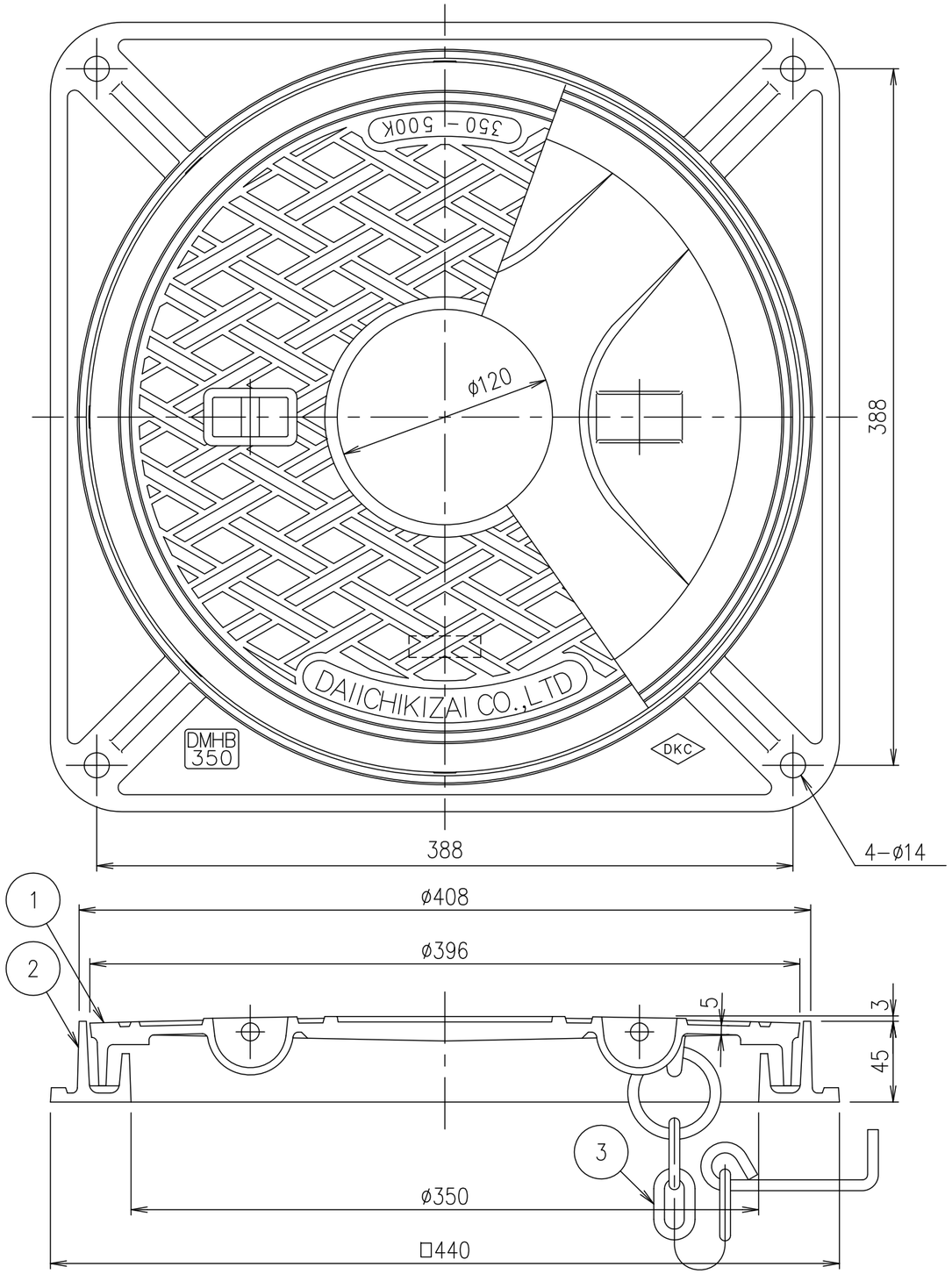

破壊荷重	質量
20kN以上	17.4kg

項番	名称	材質	個数	kg/個	記事
3	クサリ	SWRM		0.5	φ6 L=500 溶融亜鉛めっき
2	受枠	FC200			樹脂系塗料塗装
1	カバー	FC200			樹脂系塗料塗装

記号	内容	日付	編集
親番			
図歴			

担当	製図	照査	承認	尺度	名称
	福田	齊藤	金子	1/3	DKC T-2荷重（敷地内仕様）用 水封形 DMHB 350 クサリ付 （マーク入り）
平成 年 月 日				三角法	図番 PM-E3-04240

第一機材株式会社