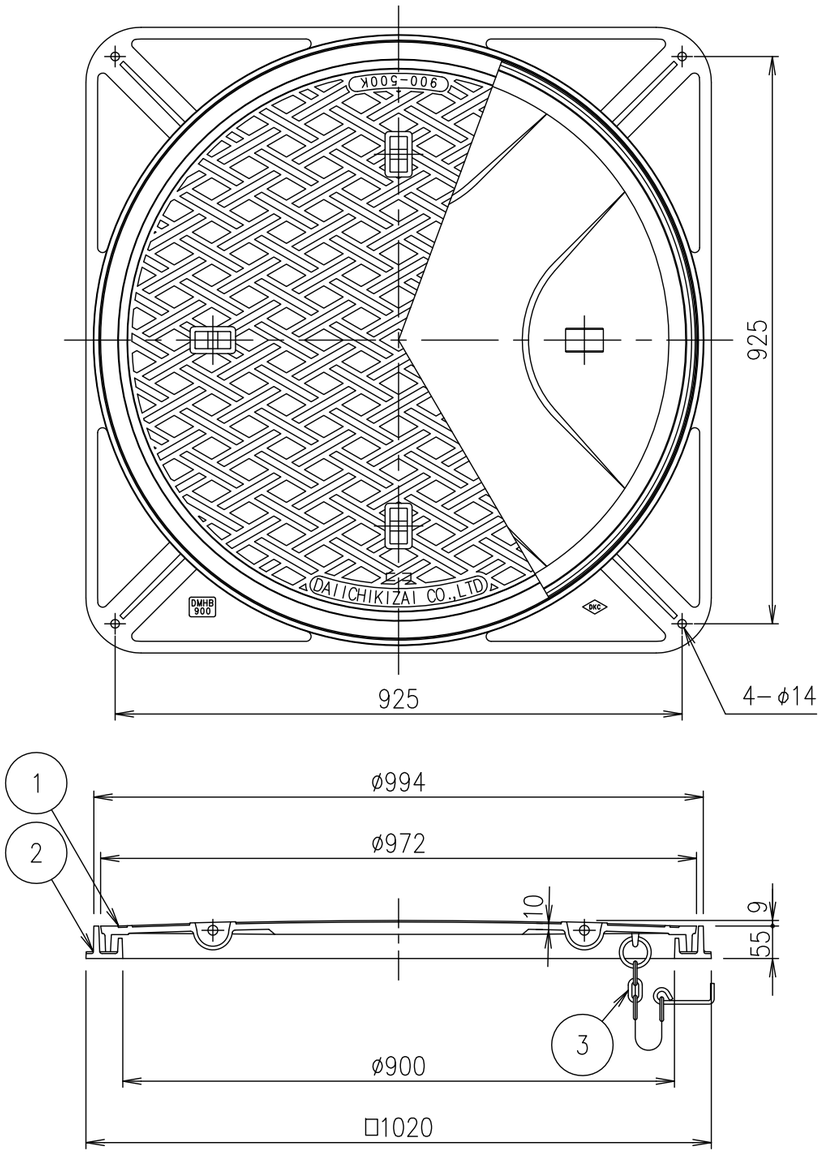

破壊荷重	質量
20kN以上	136.3kg

項番	名称	材質	個数	kg/個	記事
3	クサリ	SWRM		0.9	φ6 L=1000 溶融亜鉛めっき
2	受枠	FC200			樹脂系塗料塗装
1	カバー	FC200			樹脂系塗料塗装

記号	内容	日付	編集
親番			
図歴			

担当	製図	照査	承認
	福田	齊藤	金子

平成 年 月 日

第一機材株式会社

1/10 尺度

三角法

名称: DKC
T−2荷重（敷地内仕様）用 水封形
DMHB 900 クサリ付

図番: PM−E3−03402A