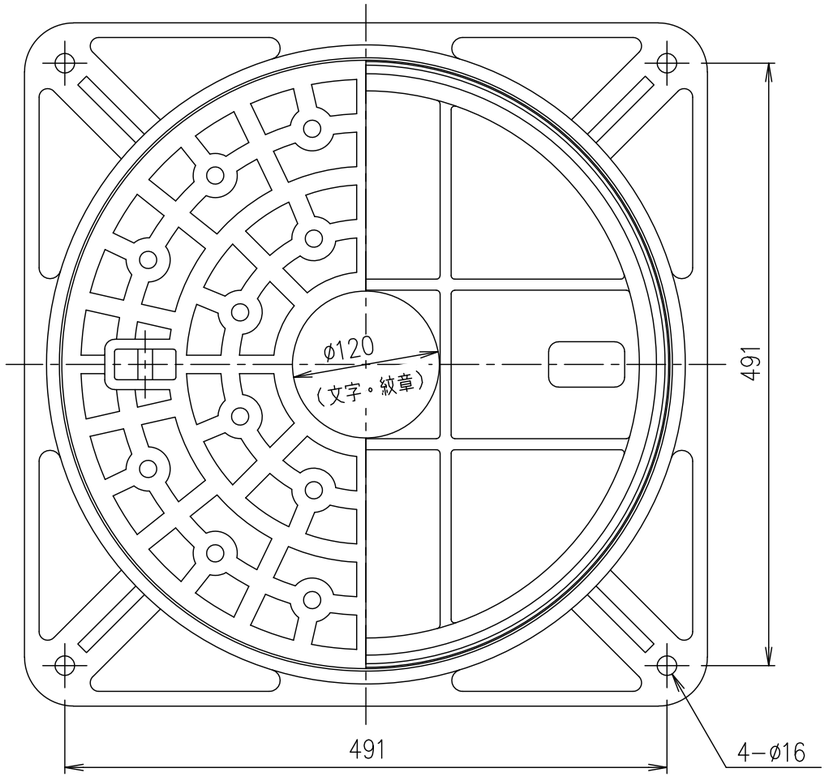

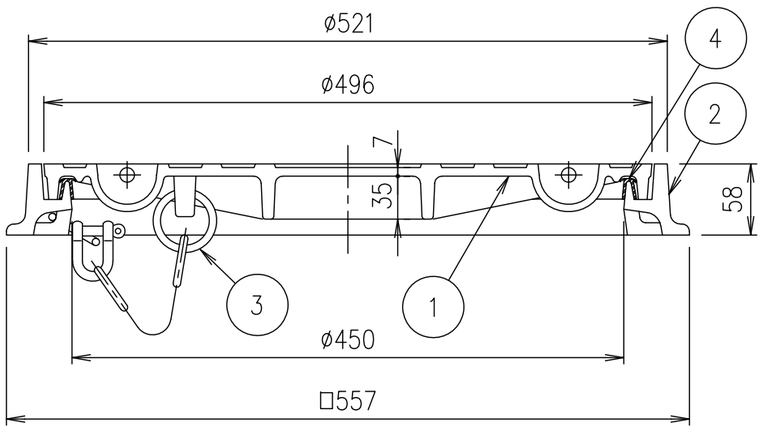

破壊荷重	載荷板	質量
400kN以上	ø330	35.6kg

破壊荷重	載荷板	質量
200kN以上	200×240	35.6kg

項番	名称	材質	個数	kg／個	記事
4	ゴムパッキン	クロロプレン			
3	クサリ	SWRM			ø6 L=450 溶融亜鉛めっき+樹脂系塗料塗装
2	受枠	FCD500			樹脂系塗料塗装
1	カバー	FCD500			樹脂系塗料塗装

記号	内容	日付	編集
親番			
図歴			

担当	製図	照査	承認
	福田	齊藤	金子

年　月　日

第一機材株式会社

1／5
尺度

三角法

名称: DKC
工場敷地内道路仕様　簡易密閉形
MC−1K　450

図番: PM−E3−06693