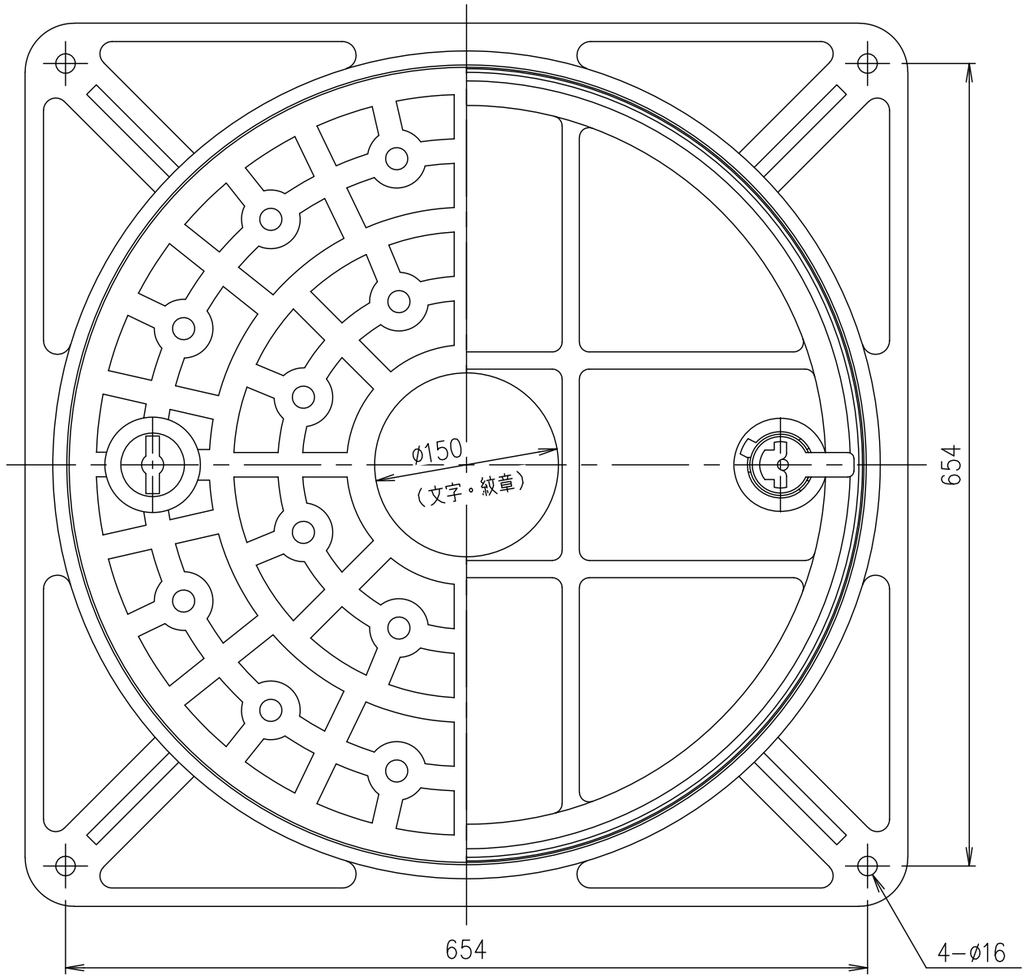

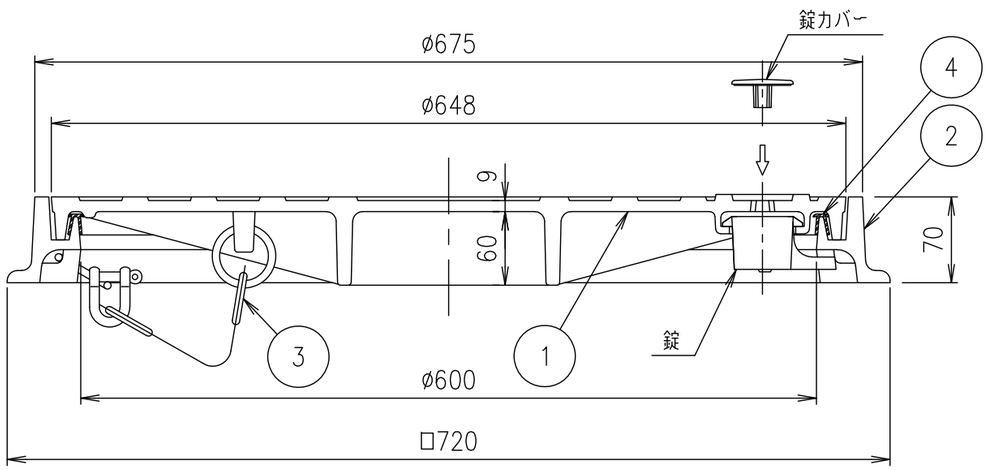

破壊荷重	載荷板	質量
400kN以上	ø330	65.6kg

破壊荷重	載荷板	質量
400kN以上	200×500	65.6kg

項番	名称	材質	個数	kg／個	記事
4	ゴムパッキン	クロロプレン			
3	クサリ	SWRM			ø6 L=600 溶融亜鉛めっき+樹脂系塗料塗装
2	受枠	FCD500			樹脂系塗料塗装
1	カバー	FCD500			樹脂系塗料塗装

記号	内容	日付	編集
親番			
図歴			

担当	製図	照査	承認	尺度	名称
	福田	齊藤	金子	1／5	DKC 工場敷地内道路仕様　簡易密閉形 MC−1KL　600
年　月　日				三角法	図番 PM−E3−06701

第一機材株式会社