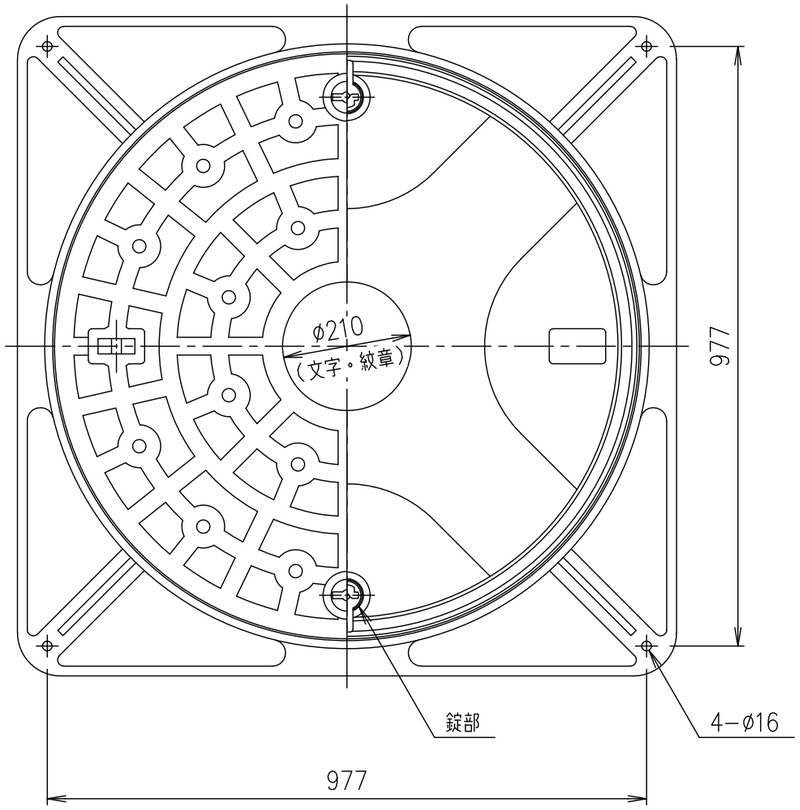

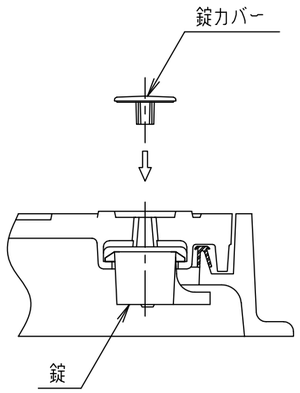

錠部断面図 S=1/5

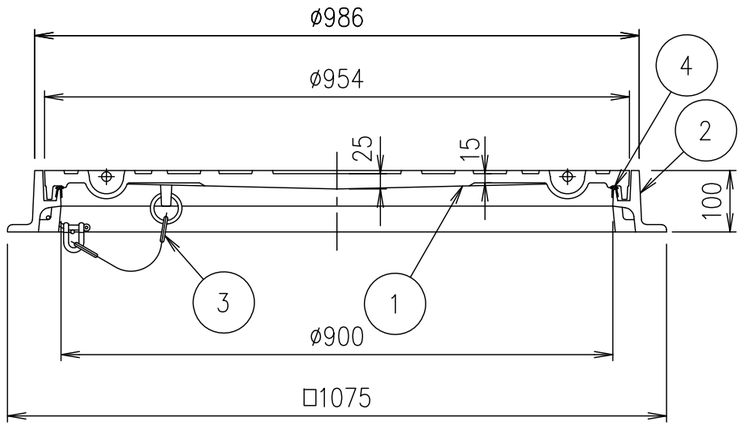

破壊荷重	載荷板	質量
400kN以上	φ330	199.8kg

破壊荷重	載荷板	質量
400kN以上	200×500	199.8kg

項番	名称	材質	個数	kg/個	記事
4	ゴムパッキン	クロロプレン			
3	クサリ	SWRM			φ6 L=900 溶融亜鉛めっき+樹脂系塗料塗装
2	受枠	FCD500			樹脂系塗料塗装
1	カバー	FCD500			樹脂系塗料塗装

記号	内容	日付	編集
親番			
図歴			

担当	製図	照査	承認
	福田	齊藤	金子
年 月 日			

第一機材株式会社

1/10 尺度

三角法

名称: DKC
工場敷地内道路仕様 簡易密閉形
MC−1KL 900

図番: PM−E3−06703