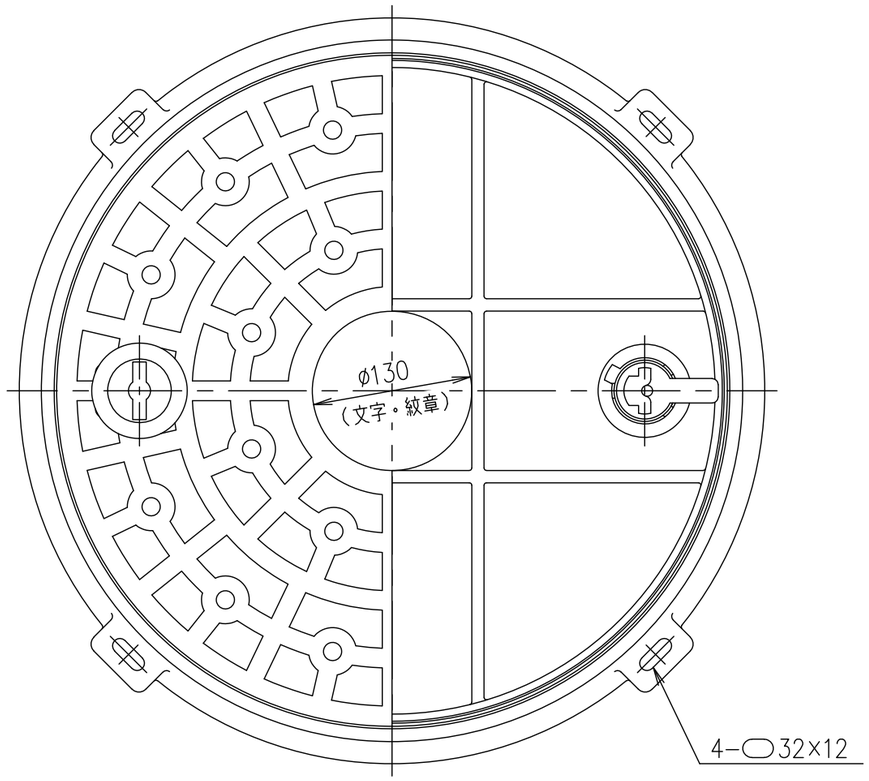

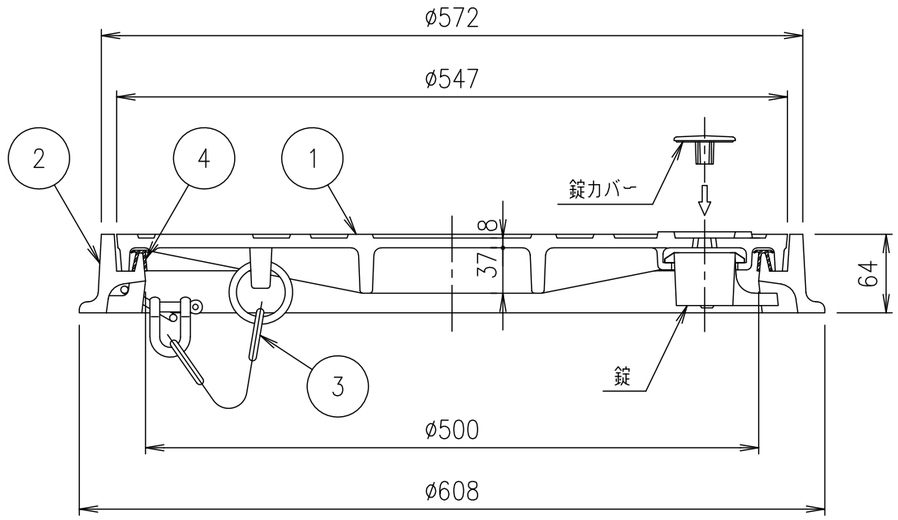

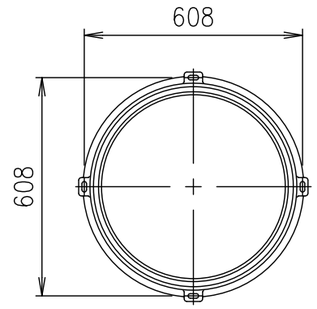

アンカーボルト位置寸法

破壊荷重	載荷板	質量
400kN以上	ϕ330	43.7kg

破壊荷重	載荷板	質量
200kN以上	200×240	43.7kg

項番	名称	材質	個数	kg/個	記事
4	ゴムパッキン	クロロプレン			
3	クサリ	SWRM			ϕ6 L=500 溶融亜鉛めっき+樹脂系塗料塗装
2	受枠	FCD500			樹脂系塗料塗装
1	カバー	FCD500			樹脂系塗料塗装

記号	内容	日付	編集
親番			
図歴			

担当	製図	照査	承認	尺度	名称
	福田	齊藤	金子	1/5	DKC 工場敷地内道路仕様　簡易密閉形 MC-1L　500
年　月　日				三角法	図番 PM-E3-06712
第一機材株式会社					