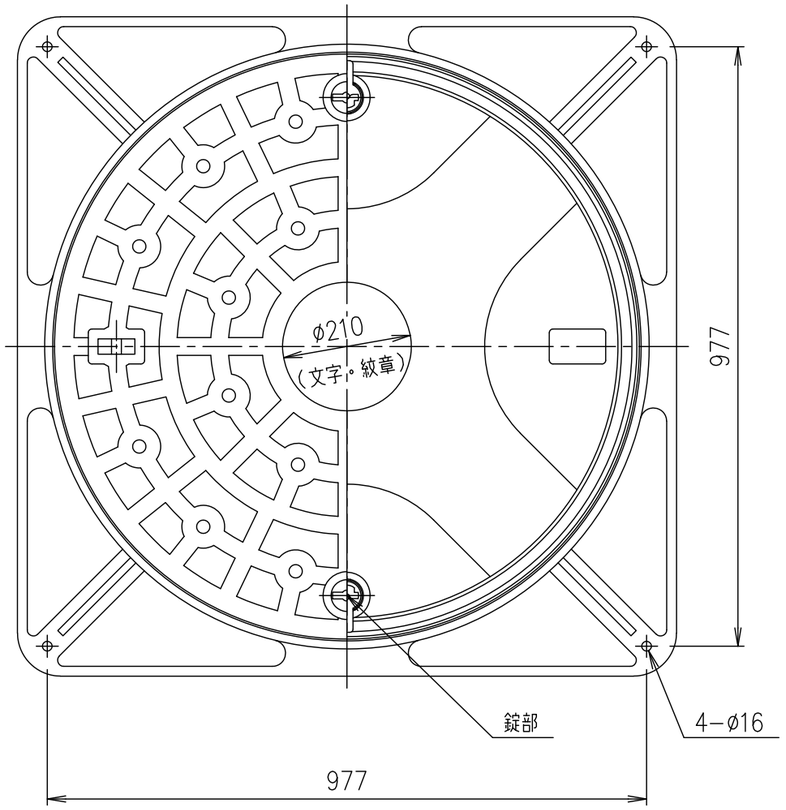

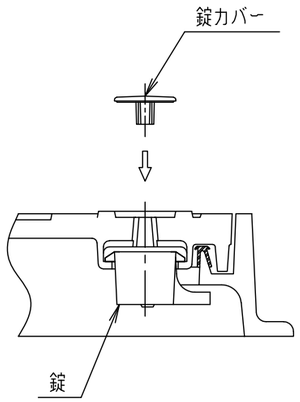

錠部断面図 S=1/5

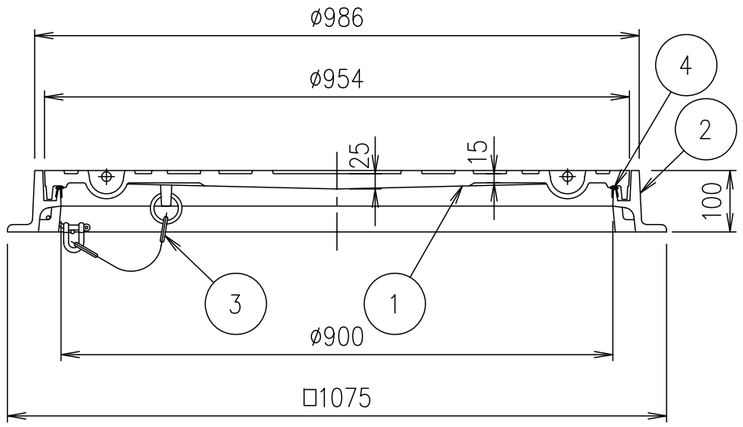

破壊荷重	質量
60kN以上	199.8kg

項番	名称	材質	個数	kg/個	記事
4	ゴムパッキン	クロロプレン			
3	クサリ	SWRM			φ6 L=900 溶融亜鉛めっき+樹脂系塗料塗装
2	受枠	FCD500			樹脂系塗料塗装
1	カバー	FC200			樹脂系塗料塗装

記号	内容	日付	編集
親番			
図歴			

担当	製図	照査	承認
	福田	齊藤	金子

年 月 日

第一機材株式会社

1/10 尺度

三角法

名称: DKC
T−6荷重(敷地内仕様)用 簡易密閉形
MC−2KL 900

図番: PM−E3−06657