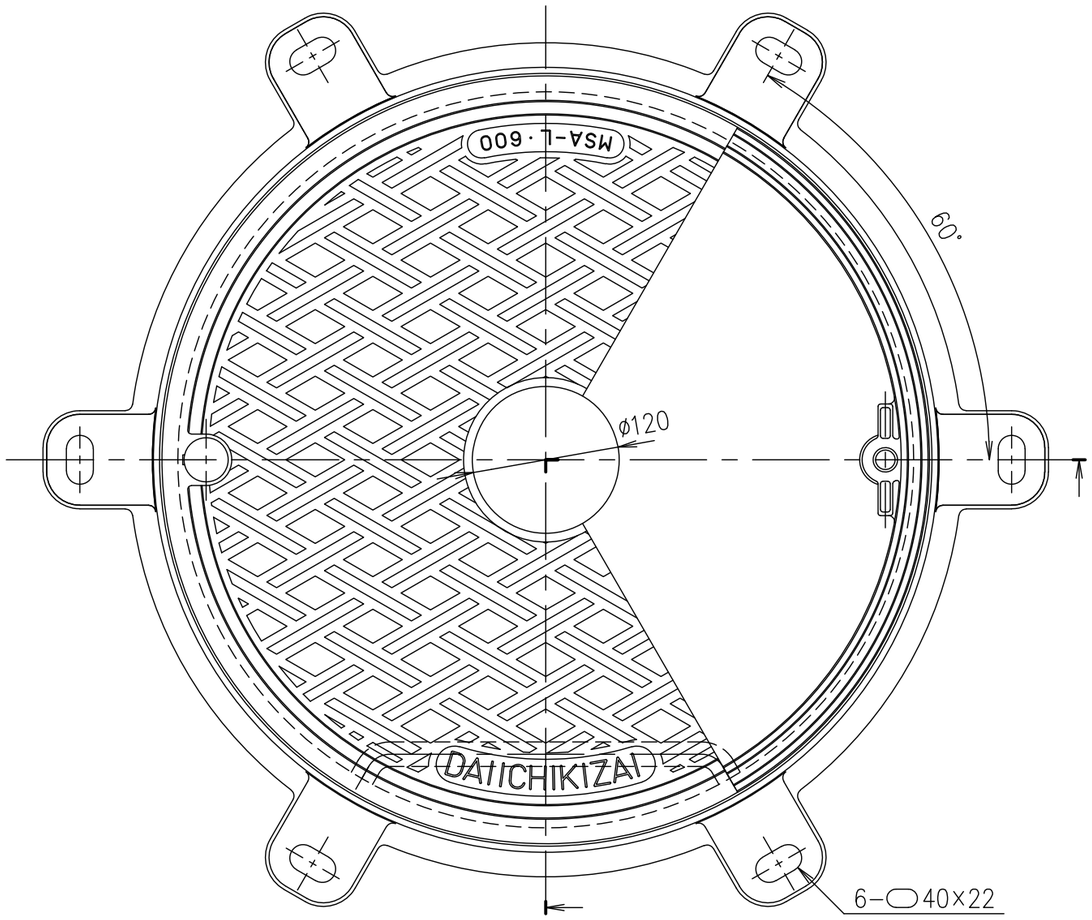

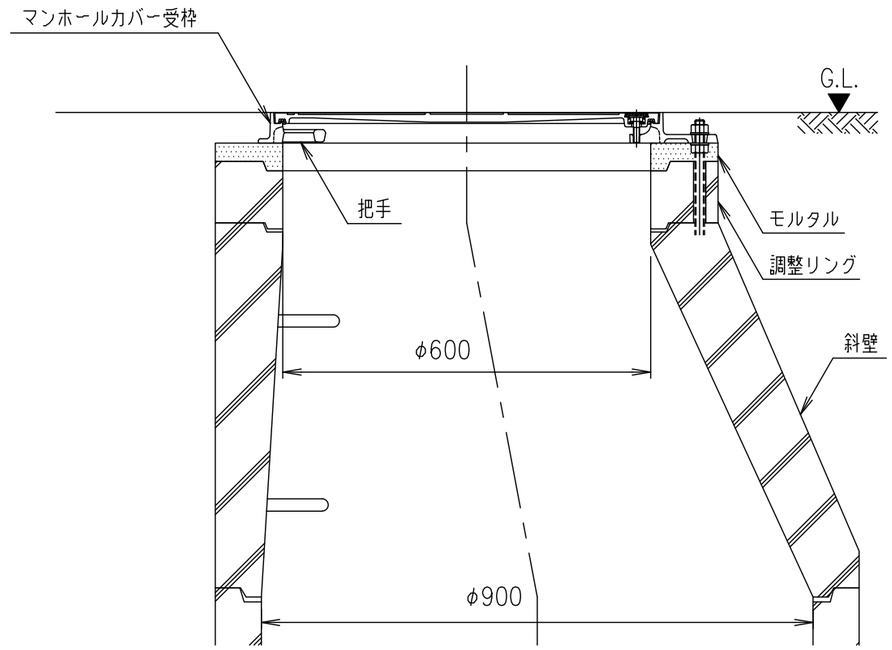

施工参考図 S=1/10

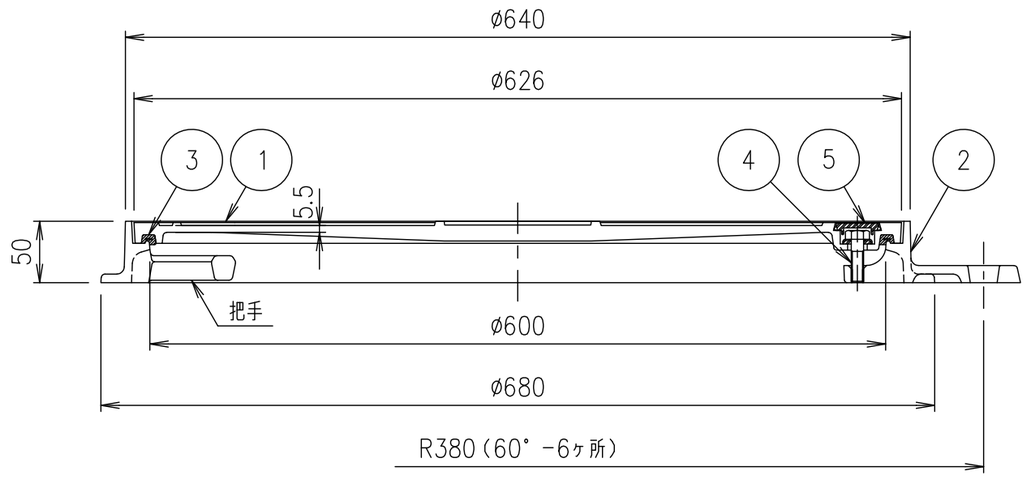

矢視断面図

破壊荷重	質量
20kN以上	36.1kg

項番	名称	材質	個数	kg/個	記事
5	取手カバー	クロロプレン			
4	締付ボルト	SUS304			2-M10×35六角ボルト
3	ゴムパッキン	クロロプレン			
2	受枠	FCD500			樹脂系塗料塗装
1	カバー	FC200			樹脂系塗料塗装

記号	内容	日付	編集
親番			
図歴			

担当	製図	照査	承認
	福田	齊藤	金子

平成 年 月 日

第一機材株式会社

1/5 尺度

三角法

名称: DKC
T-2荷重（敷地内仕様）用 密閉形 ボルトロック式
MSA-RLU（人孔用）600

図番: PM-E3-01505H