DKC

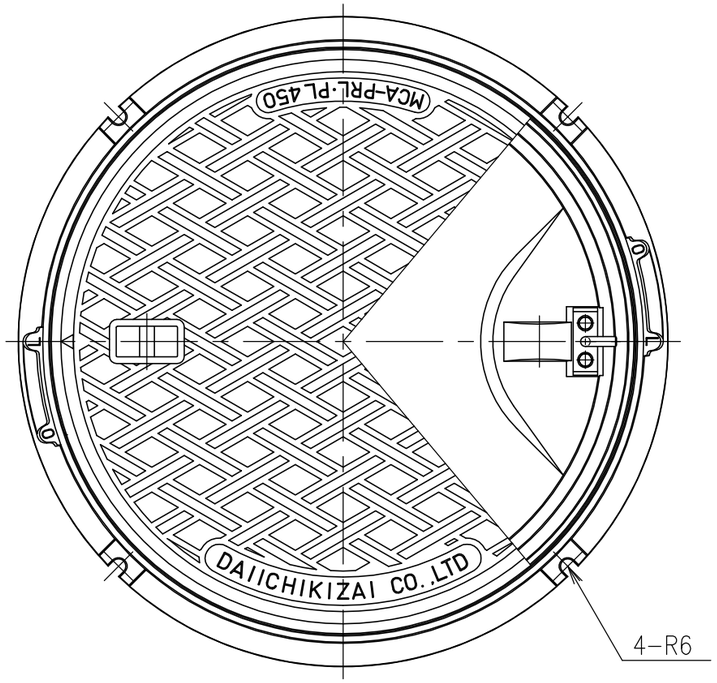

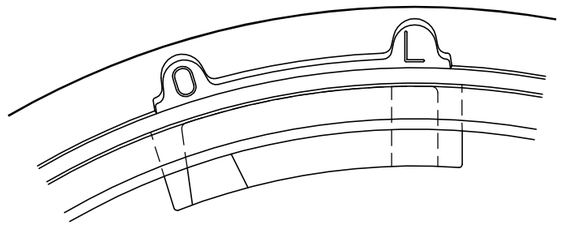

ロック部詳細図　S=1/2

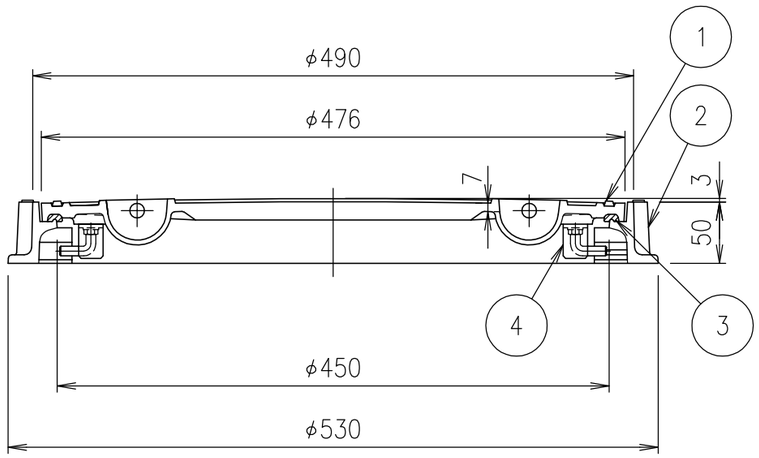

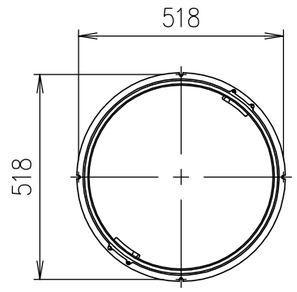

アンカーボルト位置寸法

破壊荷重	質量
60kN以上	23.2kg

項番	名称	材質	個数	kg/個	記事
4	ロック金具	SUS304			
3	ゴムパッキン	クロロプレン			
2	受枠	FC200			樹脂系塗料塗装
1	カバー	FC200			樹脂系塗料塗装

記号	内容	日付	編集
親番			
図歴			

担当	製図	照査	承認
	藤本	齊藤	金子

平成　年　月　日

第一機材株式会社

1/5 尺度

三角法

名称：DKC
T-6荷重（敷地内仕様）用　簡易密閉形
MCA-PRL　450　回転ロック式

図番：PM-E3-01113A