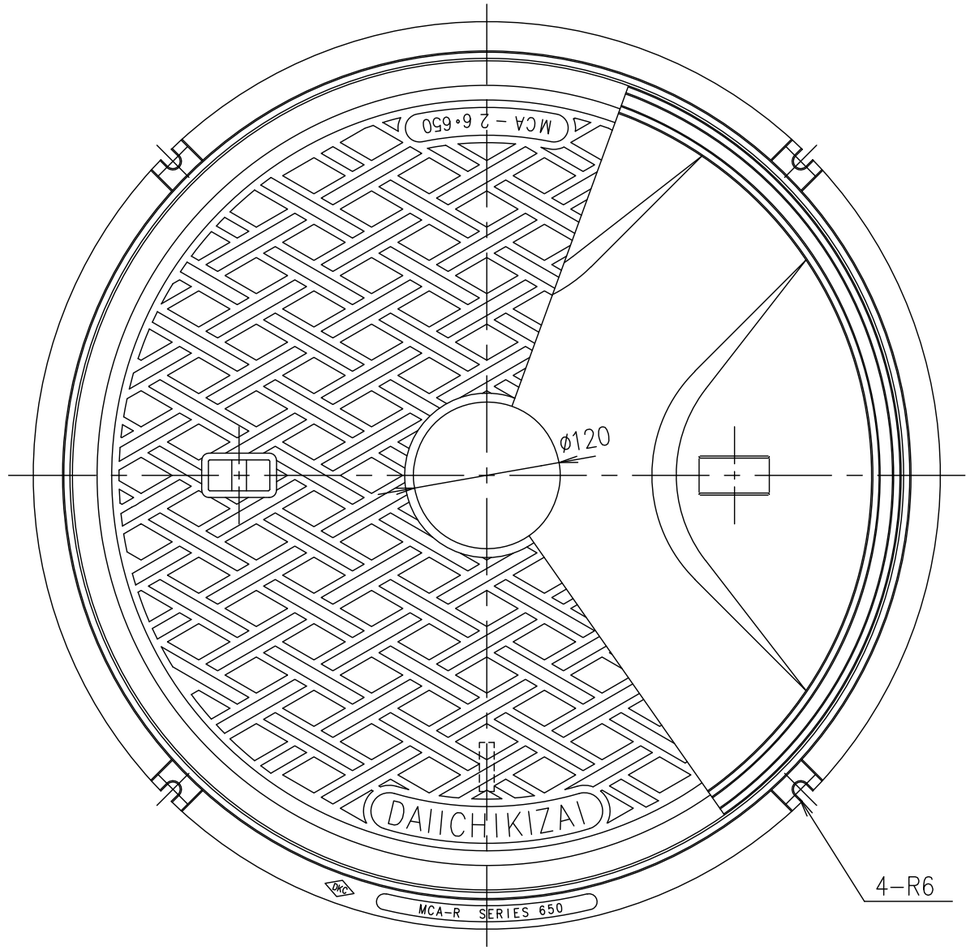

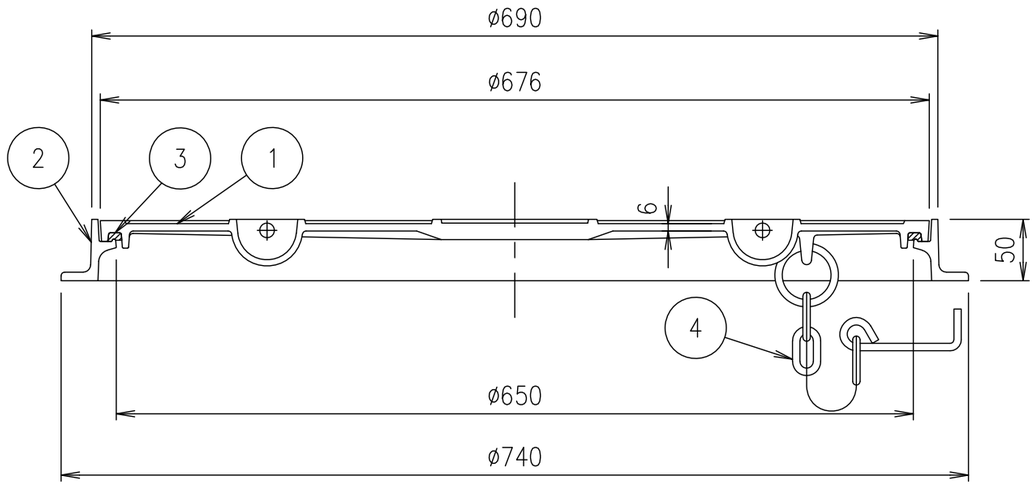

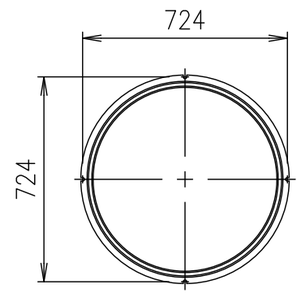

アンカーボルト位置寸法

破壊荷重	質量
60kN以上	37.3kg

項番	名称	材質	個数	kg／個	記事
4	クサリ	SWRM		0.9	φ6 L=1000 溶融亜鉛めっき
3	ゴムパッキン	クロロプレン			
2	受枠	FCD500			樹脂系塗料塗装
1	カバー	FC200			樹脂系塗料塗装

記号	内容	日付	編集
親番			
図歴			

担当	製図	照査	承認	尺度
	関	齊藤	金子	1／5
平成 年 月 日				三角法

第一機材株式会社

名称：DKC
T－2荷重・T－6荷重（敷地内仕様）用 簡易密閉形
MCA－R－2,6 650 クサリ付

図番：PM－E3－04171B