DKC

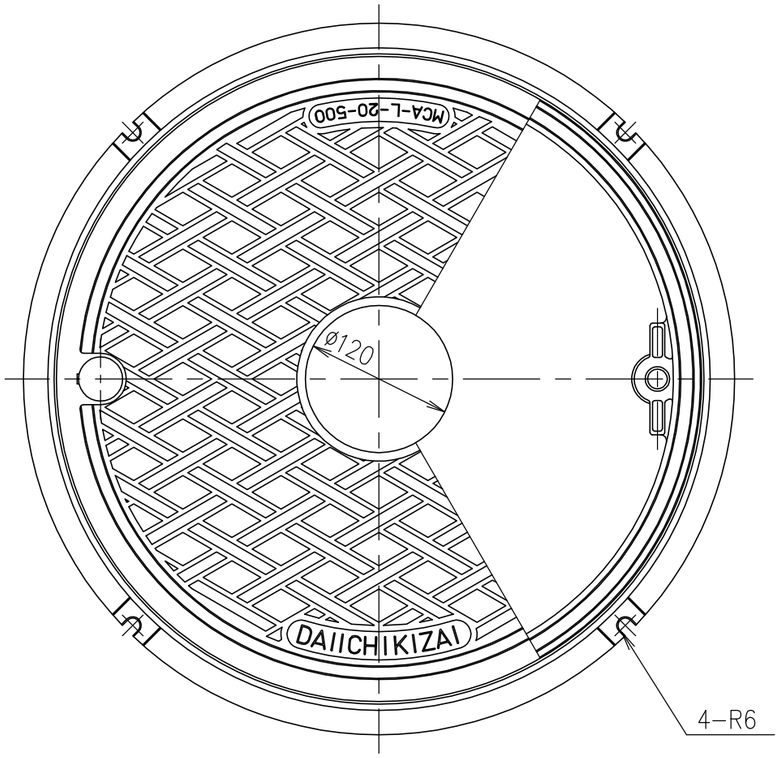

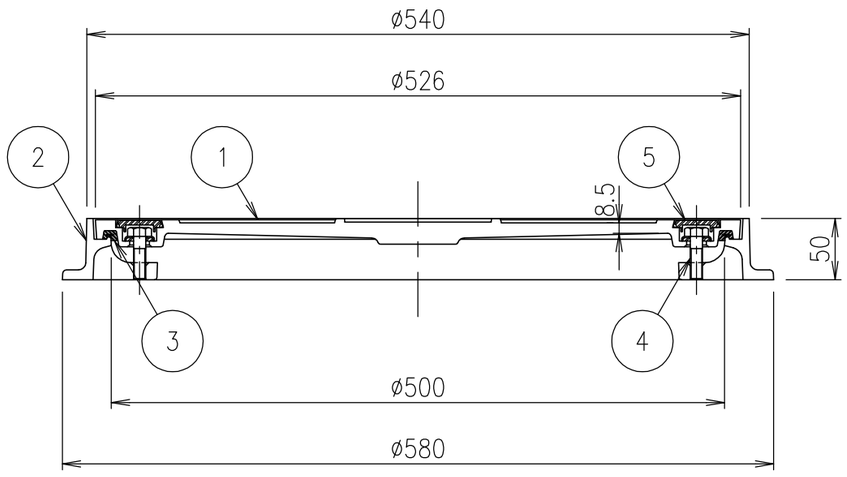

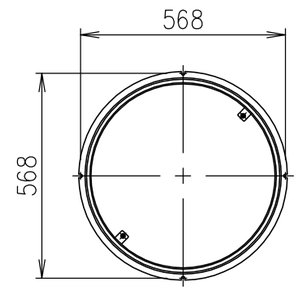

アンカーボルト位置寸法

破壊荷重	質量
200kN以上	26.0kg

項番	名称	材質	個数	kg/個	記事
5	取手カバー	クロロプレン			
4	締付ボルト	SUS304			2-M10×35六角ボルト
3	ゴムパッキン	クロロプレン			
2	受枠	FCD500			樹脂系塗料塗装
1	カバー	FCD500			樹脂系塗料塗装

記号	内容	日付	編集
親番			
図歴			

担当	製図	照査	承認	尺度	名称
	成田	齊藤	金子	1/5	DKC T-20荷重・T-25荷重（敷地内仕様）用 密閉形　ボルトロック式 MCA-RL-20 500
平成　年　月　日					
第一機材株式会社				三角法	図番 PM-E3-01613D