DKC

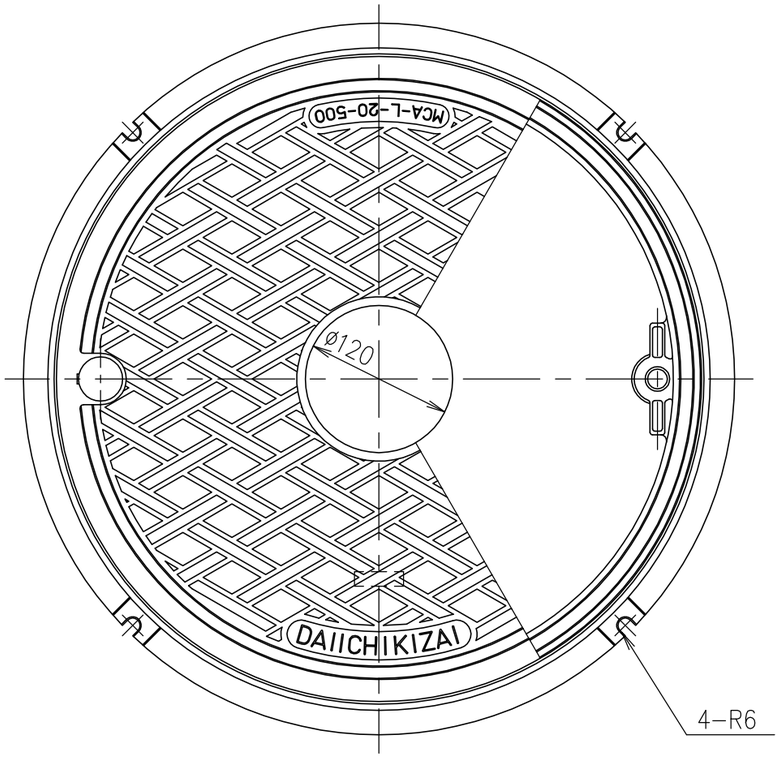


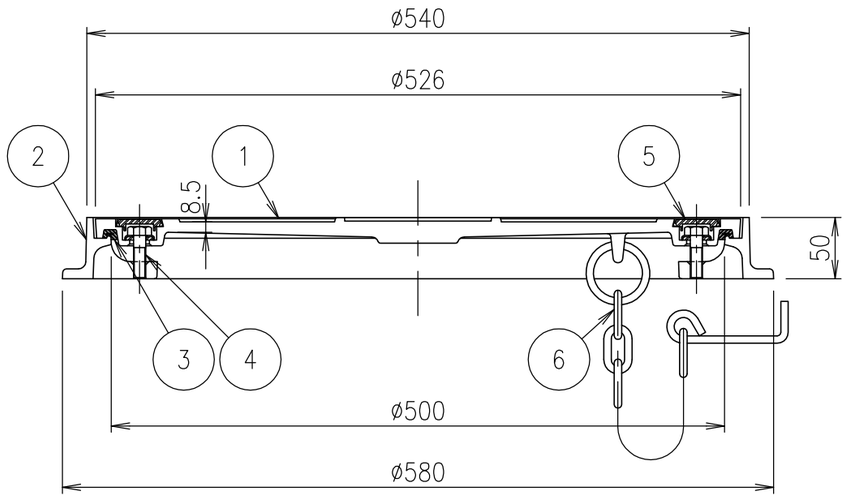


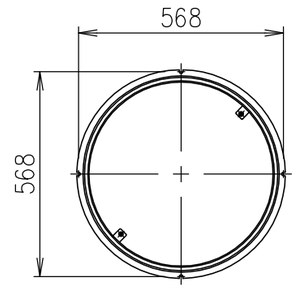


アンカーボルト位置寸法

| 破壊荷重 | 質量 |
|---|---|
| 200kN以上 | 26.0kg |

| 項番 | 名称 | 材質 | 個数 | kg/個 | 記事 |
|---|---|---|---|---|---|
| 6 | クサリ | SWRM | | 0.5 | φ6 L=500 溶融亜鉛めっき |
| 5 | 取手カバー | クロロプレン | | | |
| 4 | 締付ボルト | SUS304 | | | 2-M10×35六角ボルト |
| 3 | ゴムパッキン | クロロプレン | | | |
| 2 | 受枠 | FCD500 | | | 樹脂系塗料塗装 |
| 1 | カバー | FCD500 | | | 樹脂系塗料塗装 |

| 記号 | 内容 | 日付 | 編集 |
|---|---|---|---|
| | | | |
| | | | |
| | | | |
| | | | |
| 親番 | | | |
| 図歴 | | | |

| 担当 | 製図 | 照査 | 承認 |
|---|---|---|---|
| | 関 | 齊藤 | 金子 |

平成　年　月　日

第一機材株式会社

1/5 尺度

三角法

名称: DKC
T-20荷重・T-25荷重（敷地内仕様）用
密閉形　ボルトロック式
MCA-RL-20 500　クサリ付

図番: PM-E3-04169B