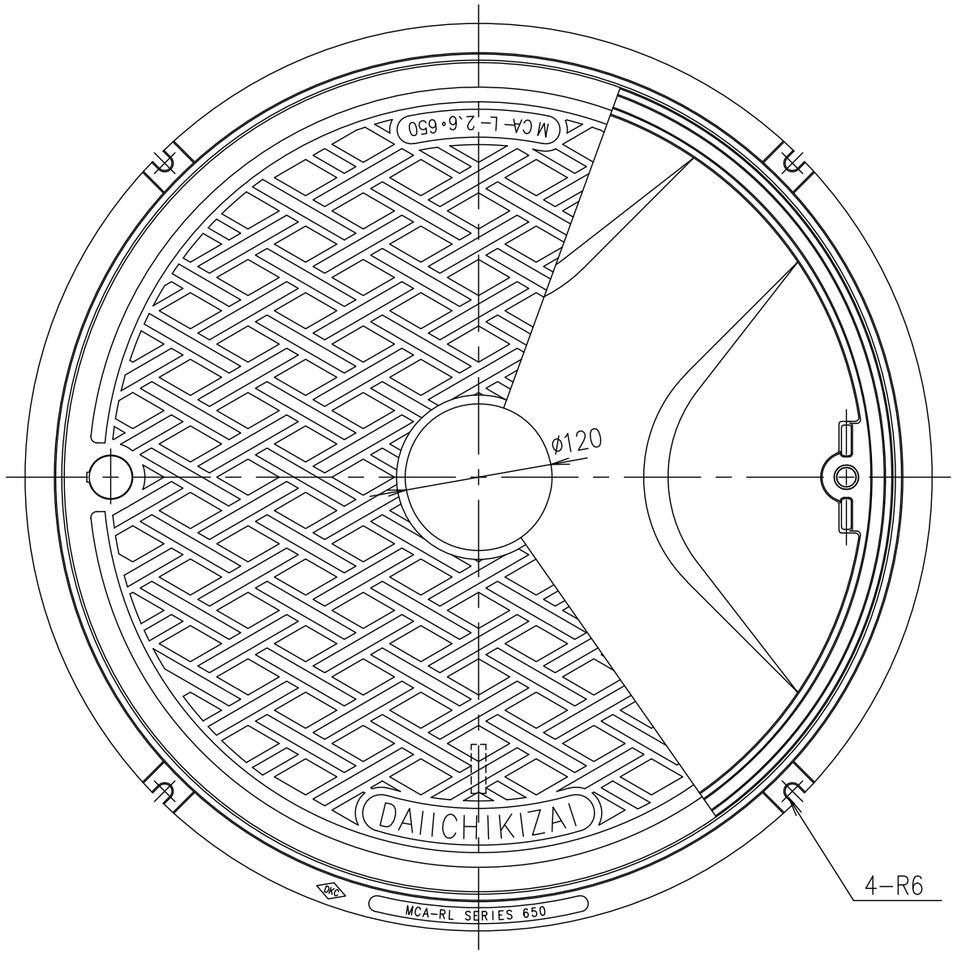

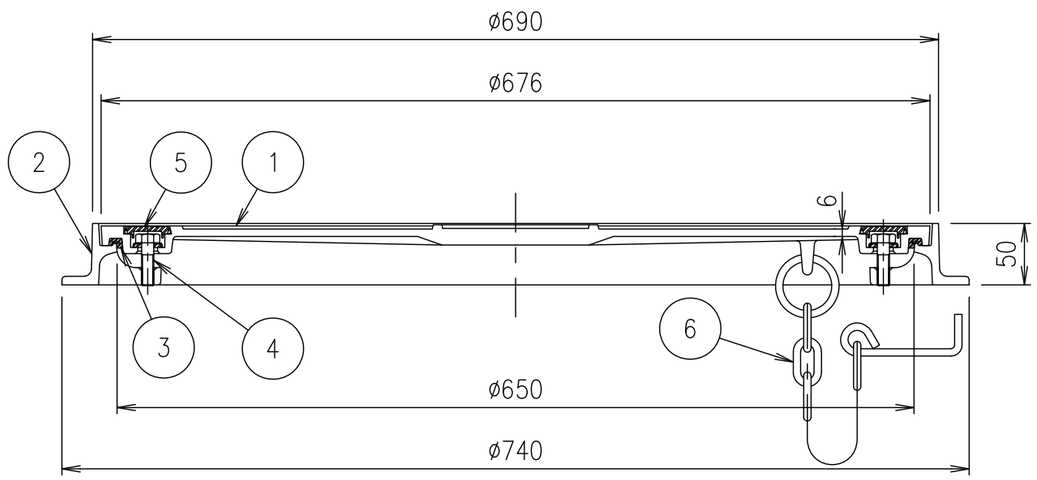

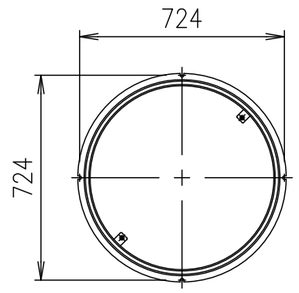

アンカーボルト位置寸法

破壊荷重	質量
60kN以上	39.5kg

項番	名称	材質	個数	kg/個	記事
6	クサリ	SWRM		0.9	φ6 L=1000 溶融亜鉛めっき
5	取手カバー	クロロプレン			
4	締付ボルト	SUS304			2-M10×35六角ボルト
3	ゴムパッキン	クロロプレン			
2	受枠	FCD500			樹脂系塗料塗装
1	カバー	FC200			樹脂系塗料塗装

記号	内容	日付	編集
親番			
図歴			

担当	製図	照査	承認
	秋山	齊藤	金子

平成　年　月　日

第一機材株式会社

1/5 尺度

三角法

名称: DKC
T-2荷重・T-6荷重（敷地内仕様）用　密閉形　ボルトロック式
MCA-RL-2、6　650　クサリ付

図番: PM-E3-04004D