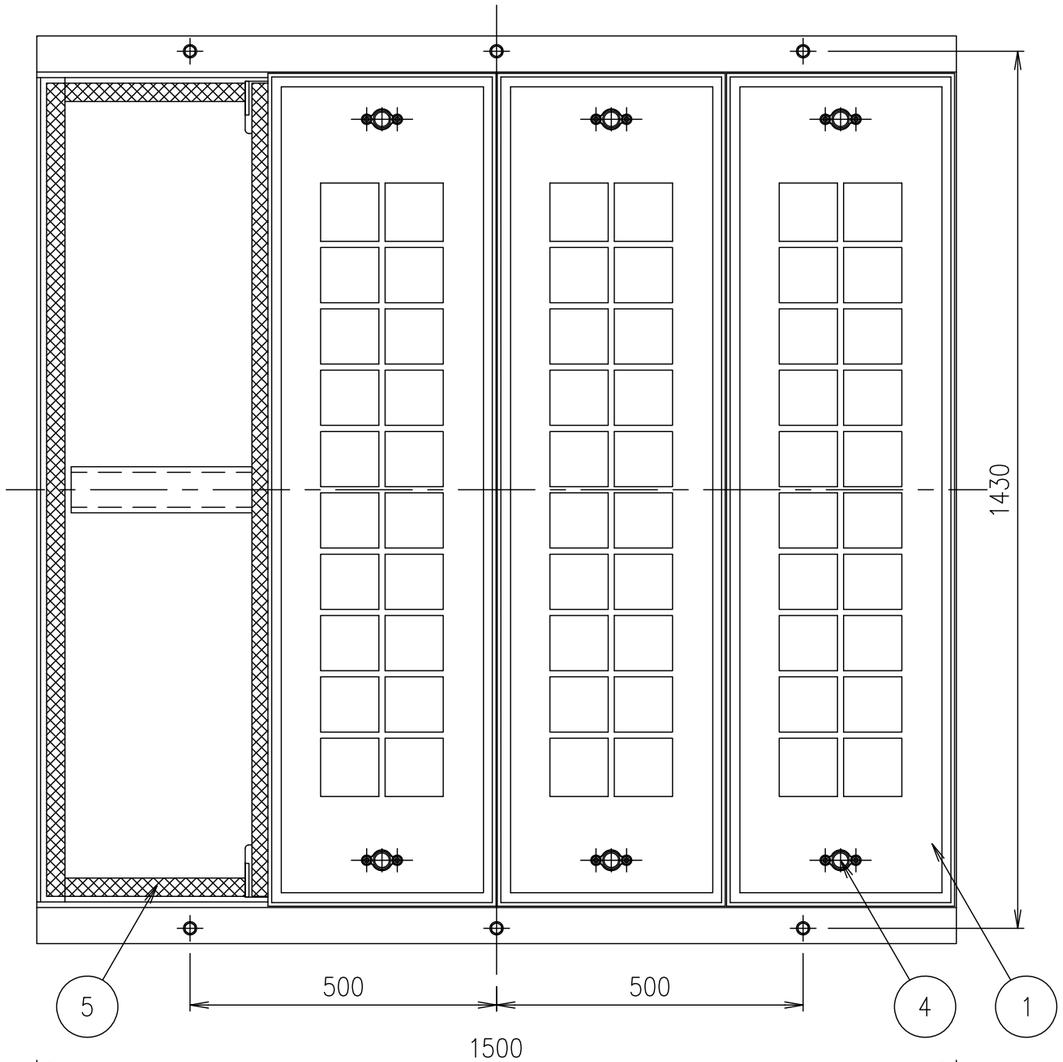

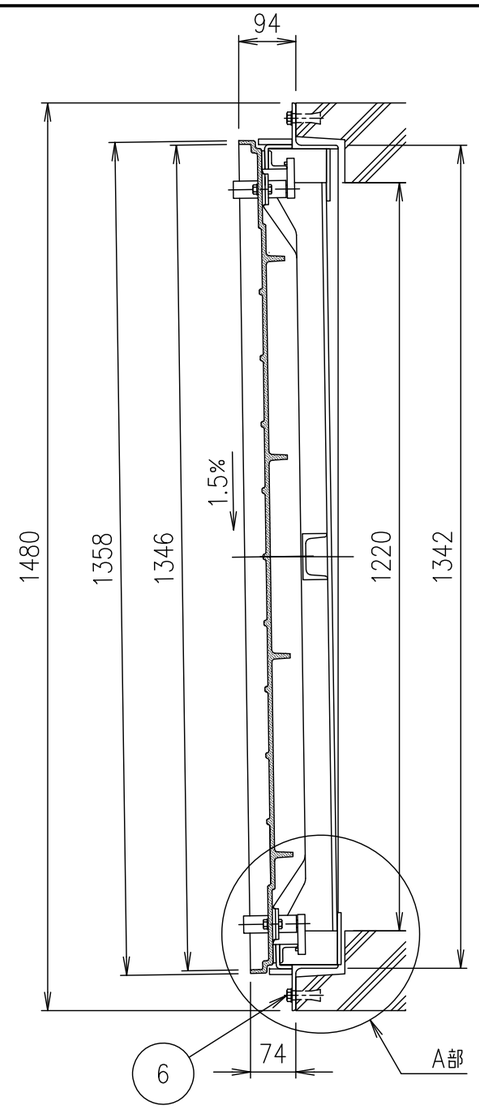

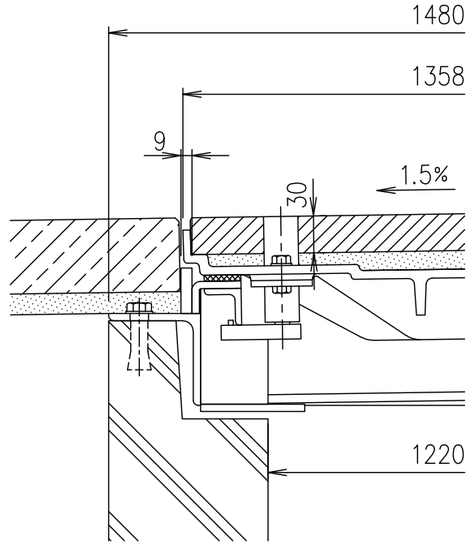

A部詳細図　S=1/5

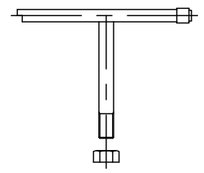

MCAB専用ハンドル

T−8荷重（敷地内仕様）	
破壊荷重	載荷板
80kN以上	φ150

T−14歩道（車両乗入）仕様	
破壊荷重	載荷板
181.2kN以上	200×500

質量		
カバー	フレーム	合計
55kg×4個	109kg	329kg

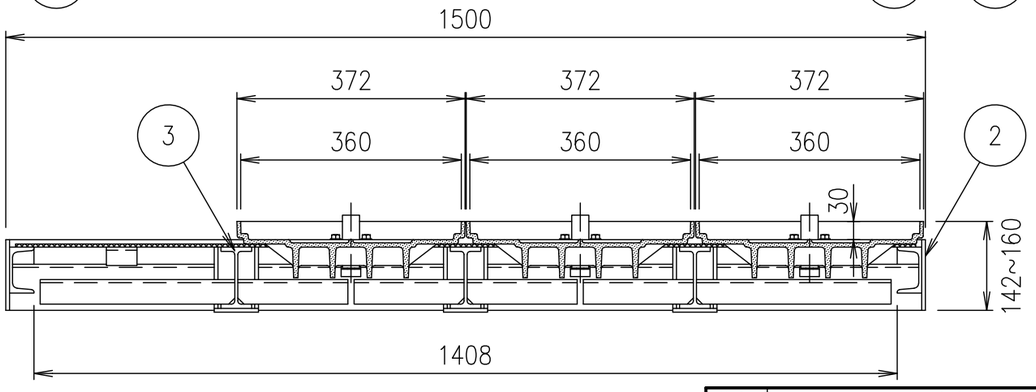

項番	名称	材質	個数	kg/個	記事
	MCAB専用ハンドル	SUS304 SS400			
6	アンカーボルト	SUS304			
5	ゴムクッション	クロロプレン			
4	ロック金具	SUS304			
3	センターリブ	SS400			溶融亜鉛めっき
2	フレーム	SS400			溶融亜鉛めっき
1	カバー	FCD500			樹脂系塗料塗装

記号	内容	日付	編集
親番			
図歴			

担当	製図	照査	承認
	秋山	齊藤	金子

平成　年　月　日

第一機材株式会社

1/10
尺度

三角法

名称：DKC
T−8荷重（敷地内仕様）用 T−14歩道（車両乗入）仕様用
T−20緊急車両通行可能
キャブ用化粧蓋　MCAB 1220×1408−4

図番：PM−E3−05637D