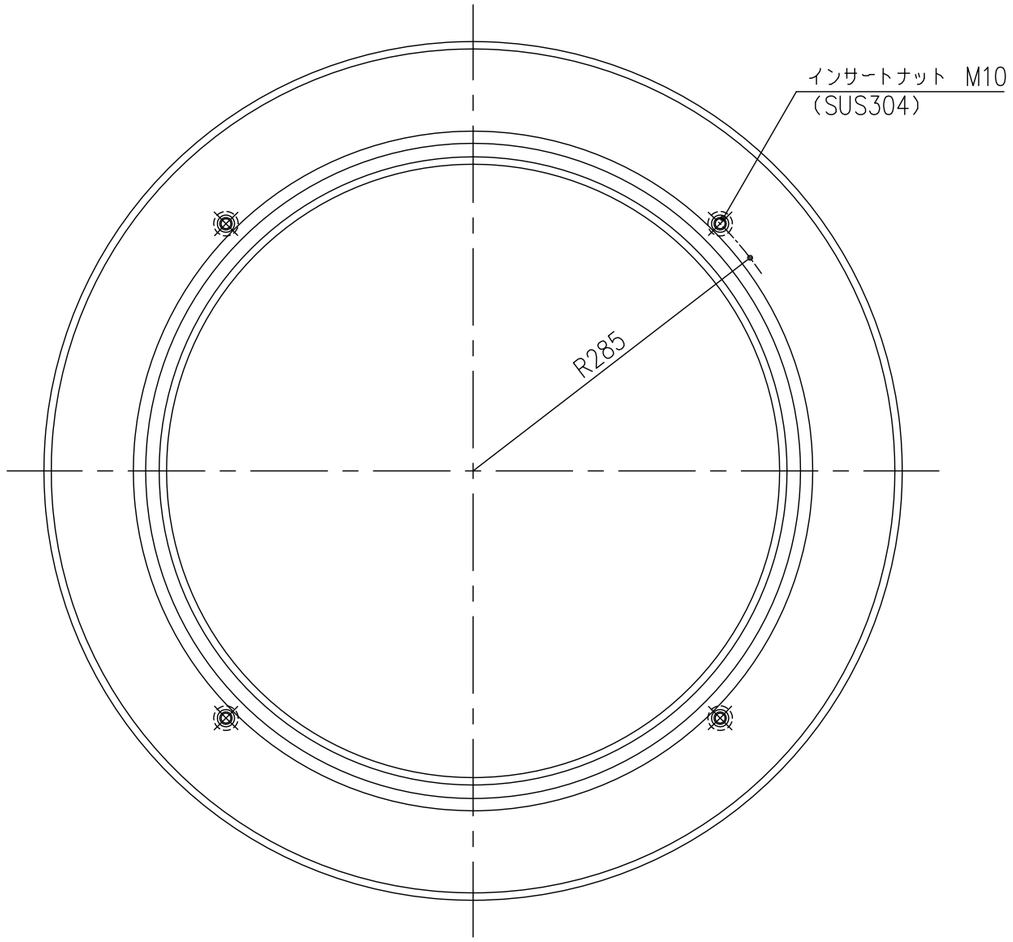

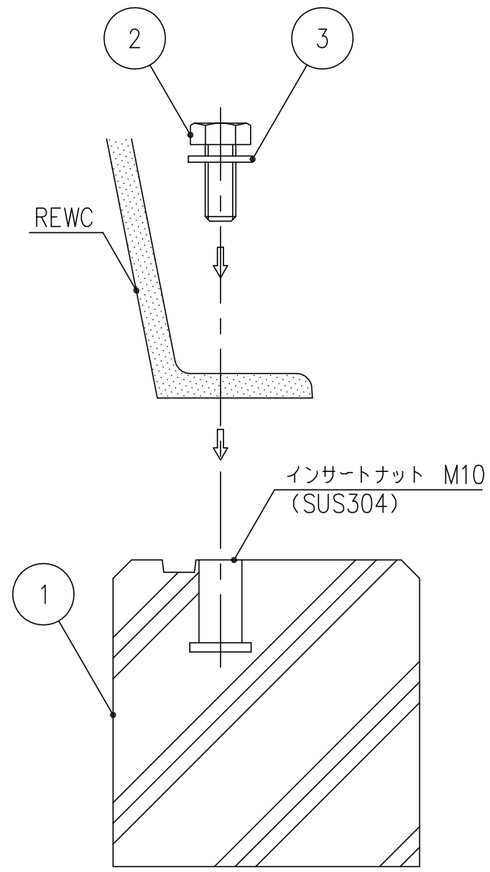

組立手順図 S=1/2

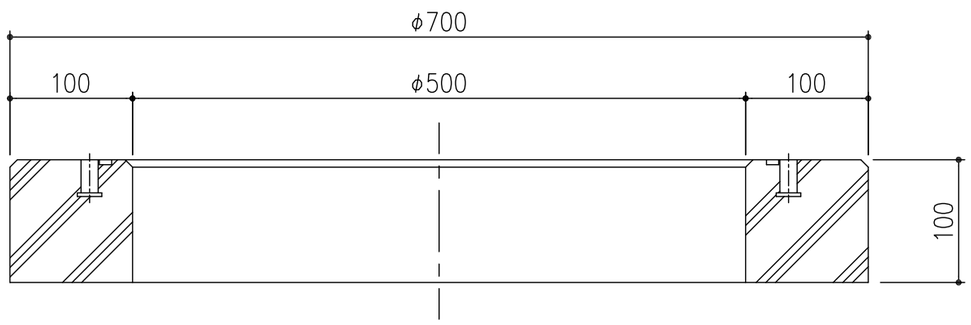

◦吊り上げ用アイボルトをつけることが出来ます。(2箇所)

項番	名称	材質	個数	kg/個	記事
3	座金	SUS304			4−呼び10
2	六角ボルト	SUS304			4−M10×25
1	コンクリート製台座	コンクリート		45	

記号	内容	日付	編集
親番			
図歴			

担当	製図	照査	承認	尺度	名称
	藤本	齊藤	金子	1/5	DKC 災害用トイレマンホールカバー アルミ鋳物製用コンクリート製台座
平成 年 月 日					
第一機材株式会社				三角法	図番 PM−E3−04020