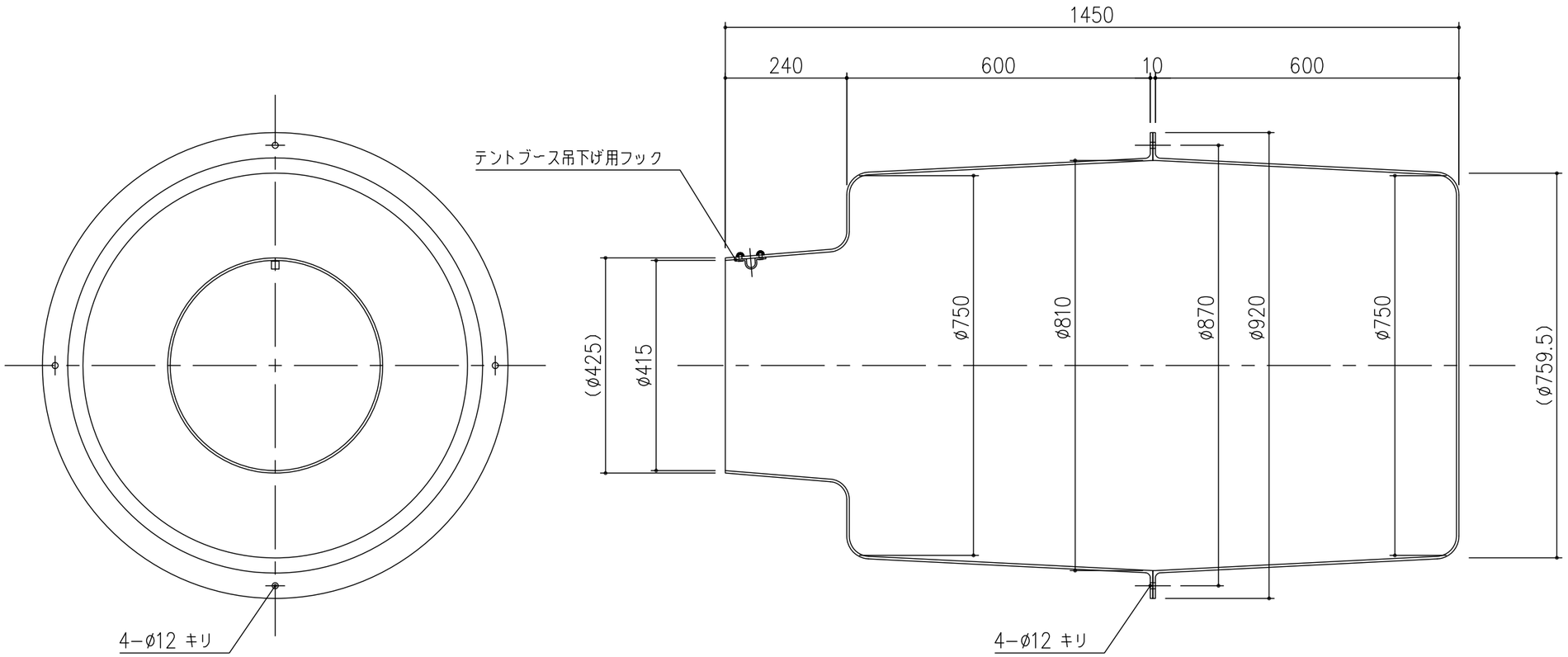

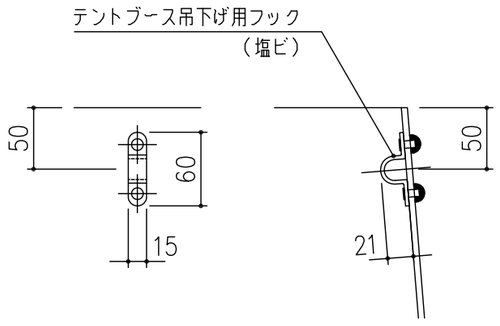

テントブース吊下げ用フック詳細　S=1/5

項番	名称	材質	個数	kg/個	記事
	便　槽	FRP			

記号	内容	日付	編集
親番			
図歴			

担当	製図	照査	承認	尺度	名称	
	藤本	斉藤	金子	1/10		DKC 災害用トイレマンホールカバー FRP製 便槽
平成　年　月　日						
第一機材株式会社				三角法	図番	PM−E3−01623