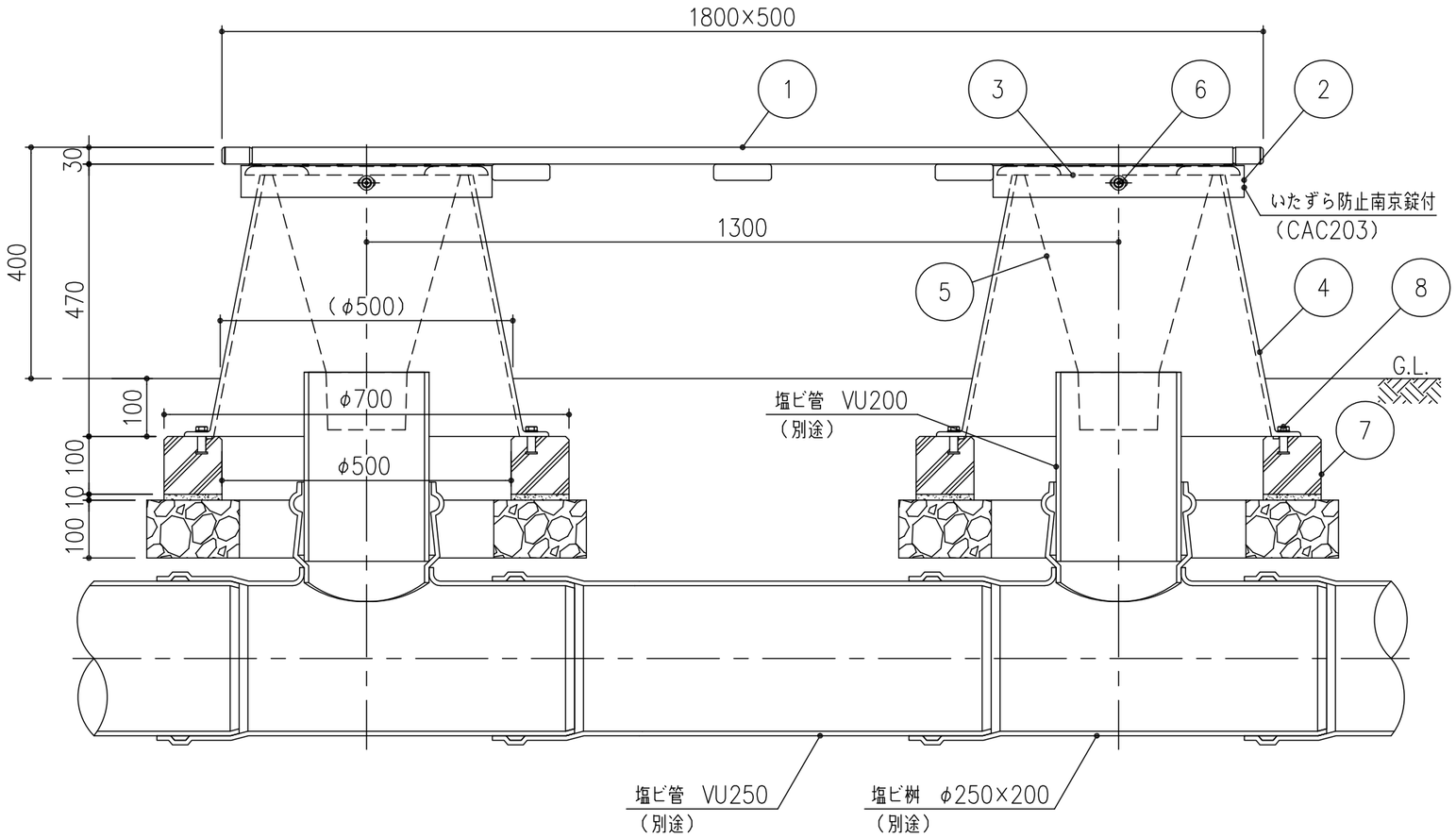

・コンクリート製台座、テントブースの詳細は別紙をご参照下さい。

項番	名称	材質	個数	kg/個	記事
	テントブース	—	2	12	
8	取り付けボルト	SUS304	8		六角ボルト M10×25(座金付)
7	コンクリート製台座	コンクリート	2	45	アルミ鋳物製用
6	締め付けボルト	SUS304	6		六角穴付きボタンボルト M8×30(座金付)
5	便器	FRP	2	2.1	
4	本体	アルミ鋳物	2	20.2	下地塗り後、アクリルウレタン系ハンマートン塗装
3	便座	アルミ鋳物	2	1.7	ポリエチレン粉体塗装
2	遮水板	SS400	2	35.6	下地塗り後、アクリルウレタン系ハンマートン塗装
1	座板	イペ材	1		木材保護塗料塗装

・テントブースは倉庫等に保管して下さい。
・塩ビ桝の蓋等に便器が干渉する場合は、テントブースと同じ場所に保管して下さい。

記号	内容	日付	編集
親番			
図歴			

担当	製図	照査	承認	尺度	名称
	藤本	齊藤	金子	1/10	DKC 災害用トイレマンホールカバー アルミ鋳物製ベンチ RBEWC-TC 施工参考図 (塩ビ桝 φ250×200 施工例)
平成 年 月 日				三角法	図番 PM-E3-04230

第一機材株式会社