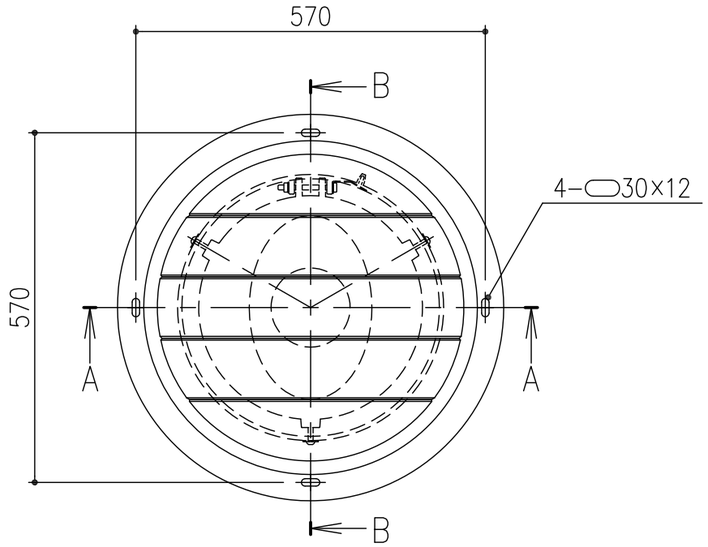

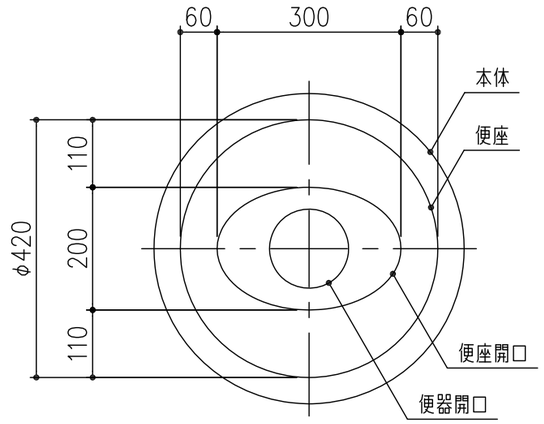

六角レンチ　S=1/3

締め付けボルト用

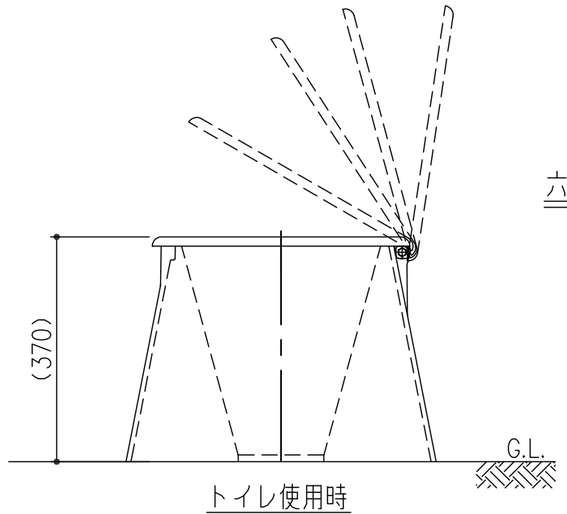

トイレ使用時

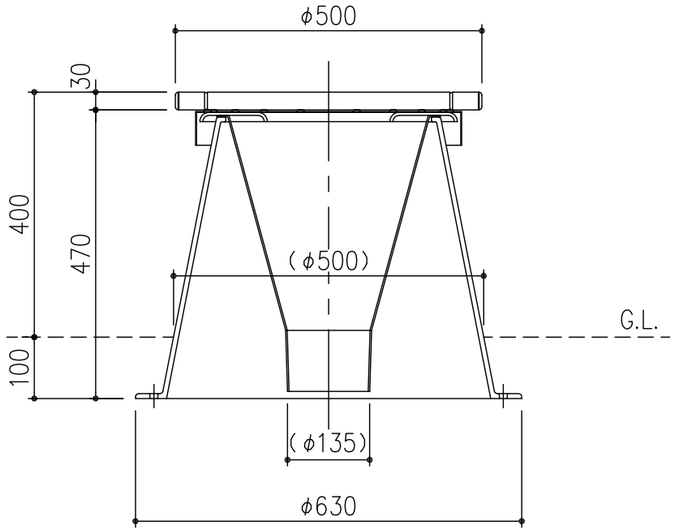

A−A断面図

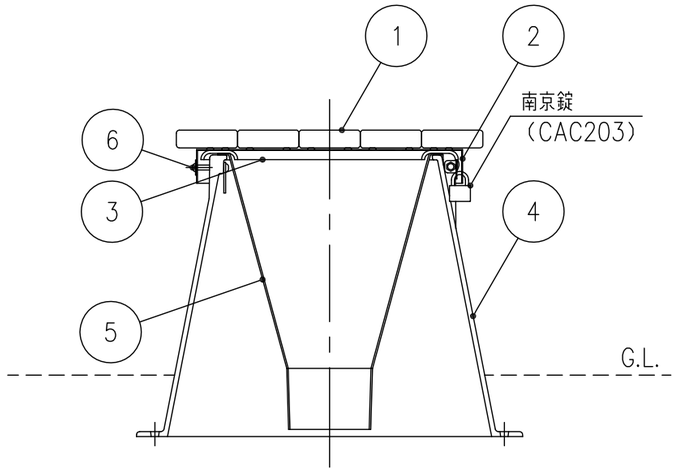

B−B断面図

項番	名称	材質	個数	kg/個	記事
	六角レンチ	CR−V	1		
	南京錠	CAC203	1		
6	締め付けボルト	SUS304	3		六角穴付きボタンボルト　M8×30（座金付）
5	便器	FRP	1	2.1	
4	本体	アルミ鋳物	1	20.2	下地塗り後、アクリルウレタン系ハンマートン塗装
3	便座	アルミ鋳物	1	1.7	ポリエチレン粉体塗装
2	遮水板	SS400	1	8.8	下地塗り後、アクリルウレタン系ハンマートン塗装
1	座板	イペ材	1		木材保護塗料塗装

記号	内容	日付	編集
親番			
図歴			

担当	製図	照査	承認	尺度	名称	DKC 災害用トイレマンホールカバー アルミ鋳物製スツール　REWC
	藤本	齊藤	金子	1/10		
平成　年　月　日				三角法	図番	PM−E3−04015A
第一機材株式会社						