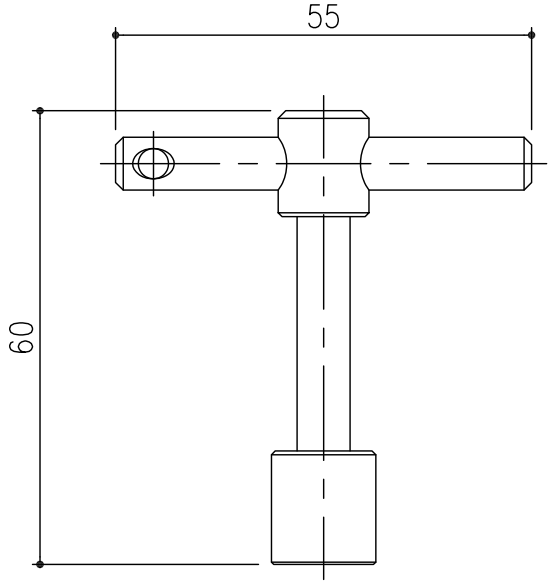

ロック錠専用鍵
MF−43

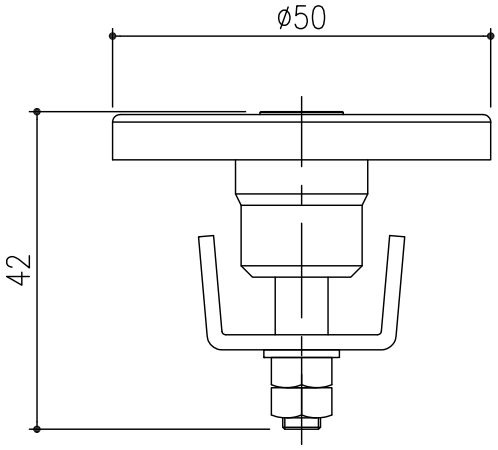

ロック錠断面図
LO−F

項番	名称	材質	個数	kg／個	記事
	ロック錠専用鍵：MF−43	SUS304			
	ロック錠：LO−F	SUS304			

記号	内容	日付	編集
親番			
図歴			

担当	製図	照査	承認
	藤本	齊藤	金子

平成　　年　　月　　日

第一機材株式会社

1／1
尺度

三角法

名称：DKC
MIB用ロック錠
LO−F

図番：PM−E4−00160