DKC

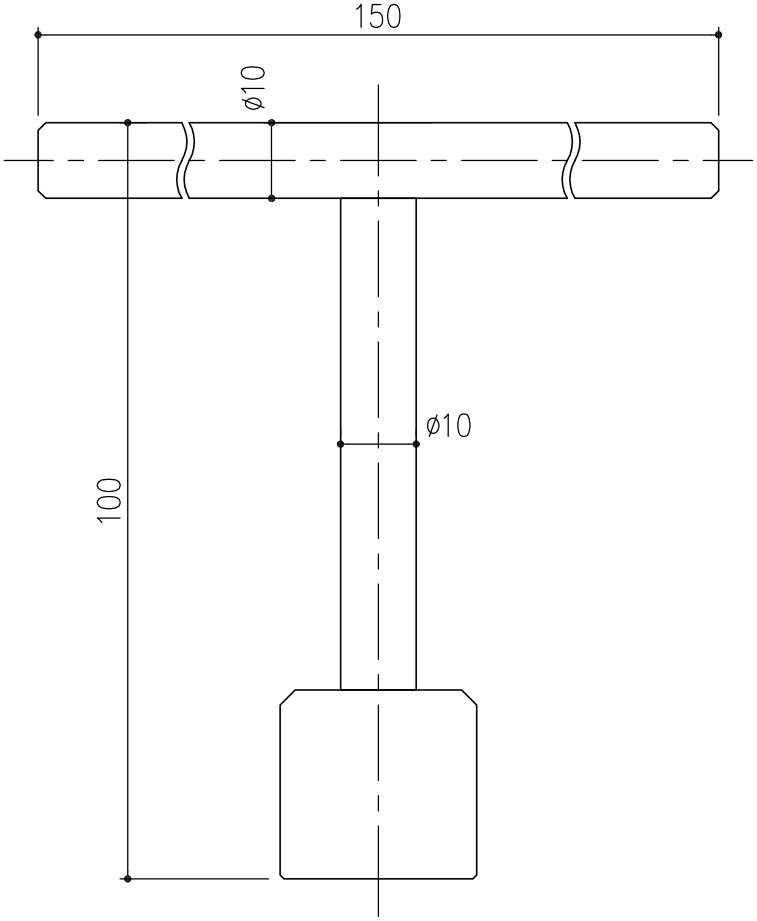

特殊ボルト専用ハンドル
M12L−F

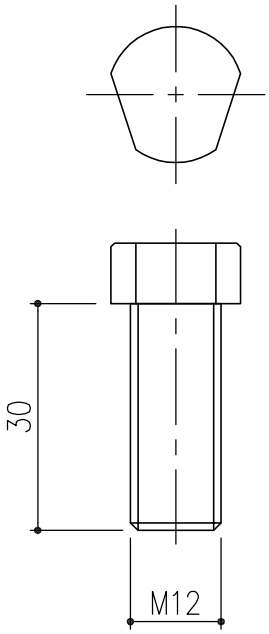

特殊ボルト
M12L−30

項番	名称	材質	個数	kg／個	記事
	専用ハンドル（M12L−F）	SS400			電気めっき
	特殊ボルト（M12L−30）	SUS304			M12×30

記号	内容	日付	編集
親番			
図歴			

担当	製図	照査	承認
	秋山	齊藤	金子

平成　年　月　日

第一機材株式会社

尺度 1／1

三角法

名称 DKC
特殊ボルト　M12L−30
専用ハンドル　M12L−F

図番 PM−E4−00191