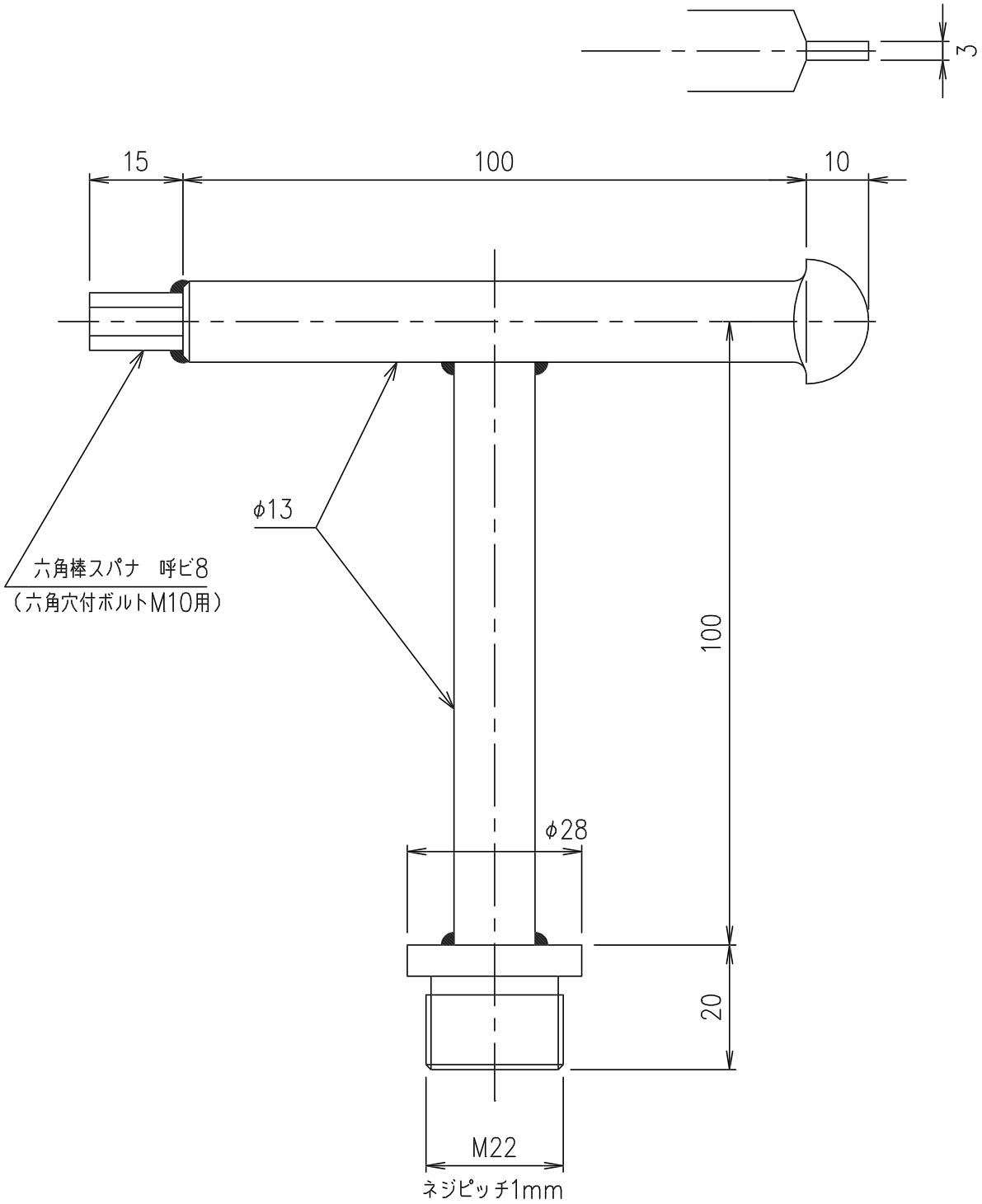

項番	名称	材質	個数	kg／個	記事
	取手	SS400			電気亜鉛メッキ

総重量		
計算		
実測		

親番	訂正	図歴

製図	照査	承認	尺度	名称	
気田		丹野	1／1		DKC ネジ取手 MF－42
年　月　日			三角法	図番	B－E4－106

第一機材株式会社