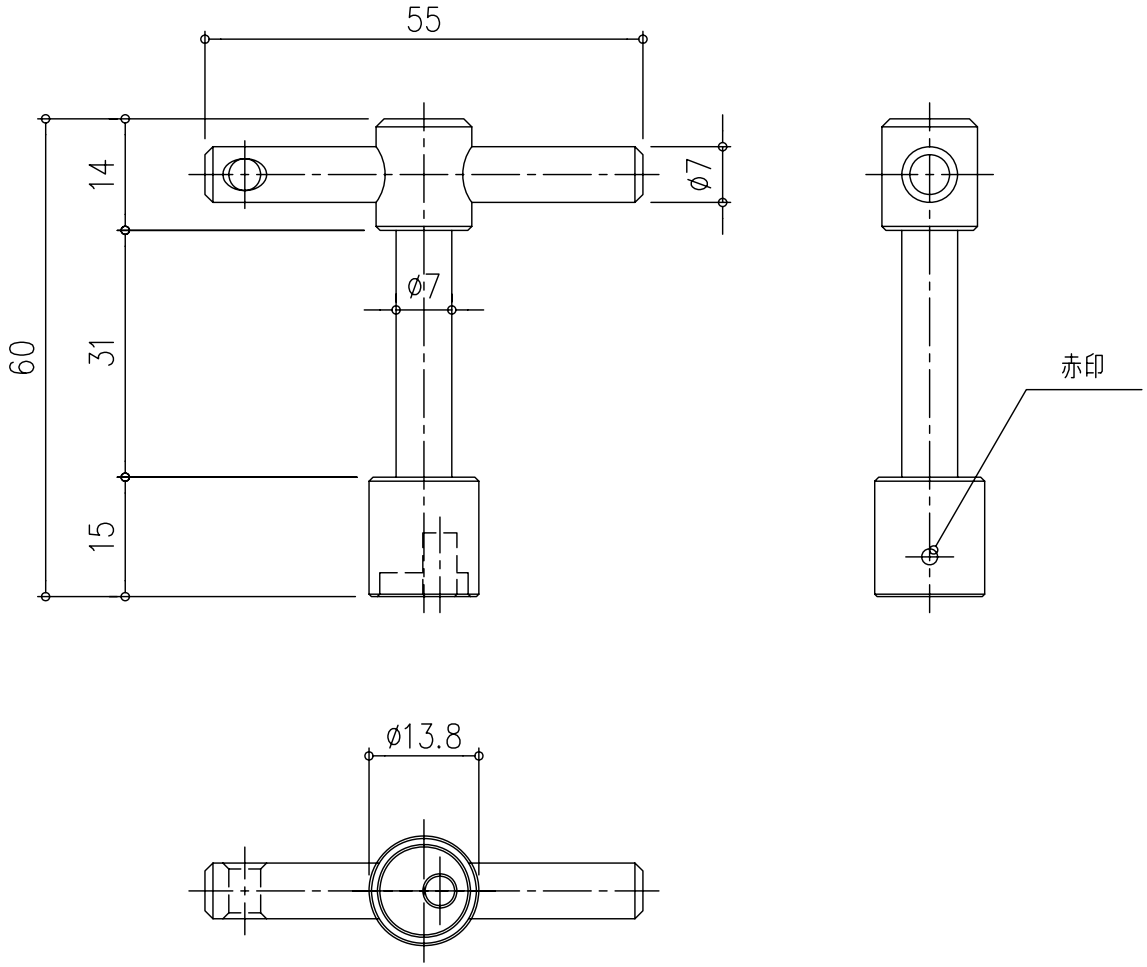

項番	名称	材質	個数	kg／個	記事
	操作ハンドル	SUS304			電解研磨

総重量		
	計算	
	実測	

親番	

訂正		

図歴	

製図	照査	承認
鈴木（文）	渡辺	羽賀

年　月　日

第一機材株式会社

1／1
尺度

三角法

名称：DKC
MIB,MWTシリーズ用
操作ハンドル：MF−43

図番：M−E4−1027