DKC

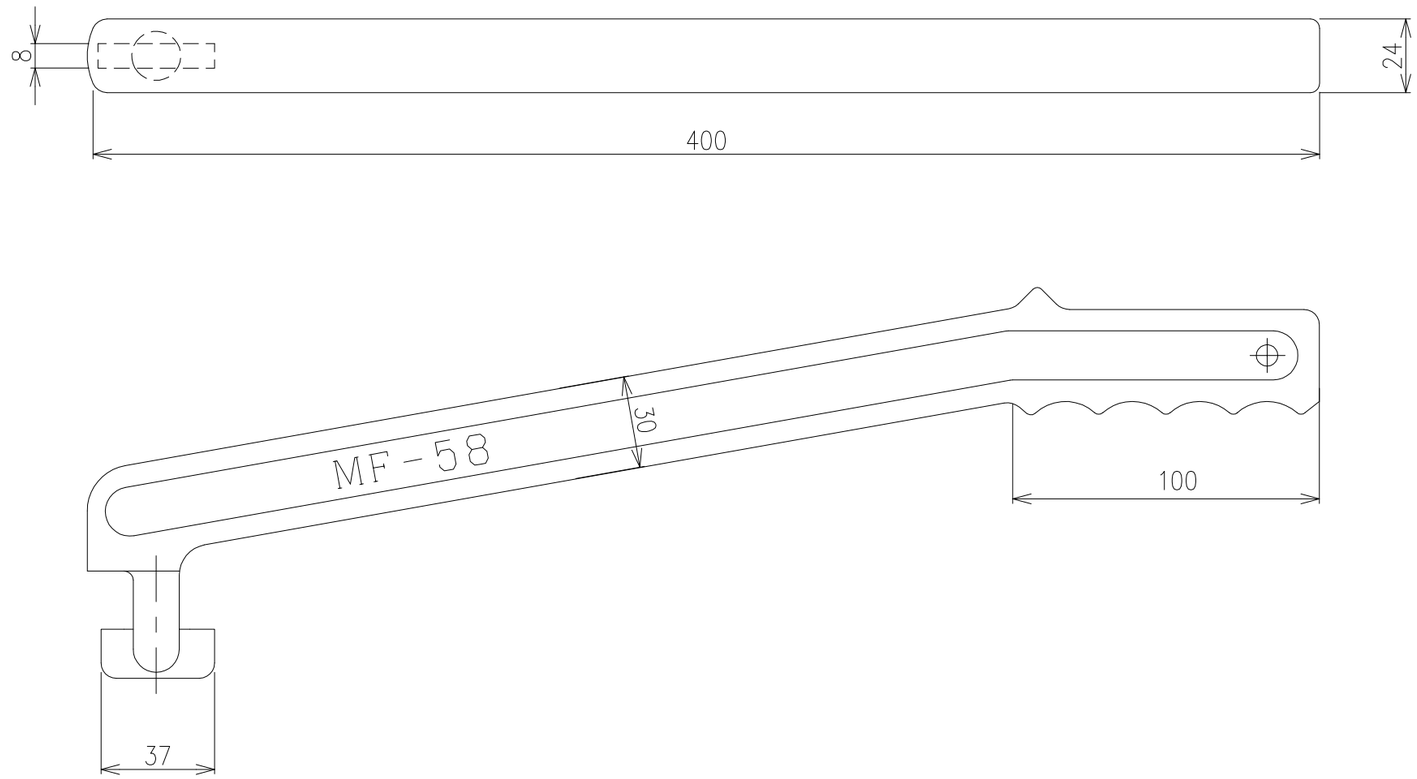

項番	名称	材質	個数	kg/個	記事
1	開閉ハンドル MF−58	FCD500		1.5	樹脂系塗料塗装

記号	内容	日付	編集
親番			
図歴			

担当	製図	照査	承認	1/2	名称	DKC
	秋山	齊藤	金子	尺度		スライドカバーMHIB・MIB用 開閉ハンドル MF−58
平成 24 年 4 月 6 日				三角法	図番	PM−E3−02578
第一機材株式会社						